Montage- und Betriebsanleitung
Installation and Operating Instructions
Mode d´emploi
Instrucciones de montaje de servicio
Istruzioni per l´uso
Montage- en bedieningshandleiding
Bruksanvisning för montering och drift
Руководство по монтажу и эксплуатации
安装和操作手册

BT/A 1.1, BT/A 2.1

DE Bedien- und Anzeigegerät
EN Keypad
FR Clavier
ES Consola con teclado
IT Keypad
NL Display- en bediendeel
PL Klawiatura
RU Клавиатура с дисплеем
CN 安防键盘

2CDG941141P0000

1

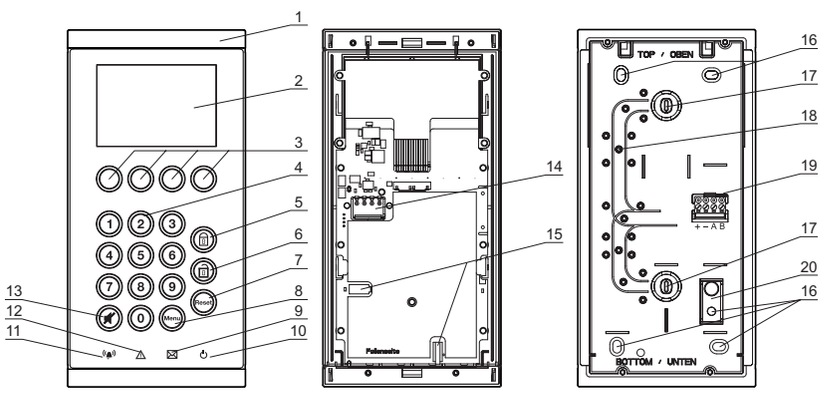

DE

Geräte-Beschreibung
Das BT/A Bedien- und Anzeigegerät dient der Bedienung und Anzeige von Informationen der Anlagenzustände der GM/A 8.1 KNX-Gefahrenmelderzentrale. Durch die Multifunktions- und Sondertasten lassen sich alle Funktionen der Anlage einfach bedienen. Sicherheitsrelevante Funktionen sind über eine benutzereigene PIN geschützt.
Das Gerät ist in Anlagen mit erhöhten Sicherheitsanforderung nach VdS Klasse A, B und C, DIN VDE 0833 Grad 1, 2 und 3 sowie EN 50131/IEC 62642 Grad 1, 2 und 3 verwendbar.

1 Abdeckkappen
2 Display
3 Multifunktionstasten
4 Zifferntasten
5 Taste *Scharfschalten*
6 Taste *Unscharfschalten*
7 Taste *Reset*
8 Taste *Menü*
9 LED *Meldung* (gelb)
10 LED *Betrieb* (grün)
11 LED *Alarm* (rot)
12 LED *Störung* (gelb)
13 Taste *Akustik ausschalten*
14 Kontaktierungsstifte
15 Sabotagekontakte
16 Befestigungslöcher
17 Kabeleinführung
18 Dome für Zugentlastung
19 Busanschluss S-Bus 3
20 Gehäusesollbruchstelle für Sabotageüberwachung
21 Anzeige Datum und Uhrzeit
22 Scharfschaltzustand der Anlage
23 Ausschaltgruppen aktiv
24 Anzeigebereich
25 Anzeigebereich für Funktionen der Multifunktionstasten
26 Menüüberschrift
27 Auswahlbereich
28 Anzeigebereich für Funktionen der Multifunktionstasten

Technische Daten (Auszug)

Versorgungsspannung	13,2 V DC ± 0,5 V SELV (über S-Bus 3)
Stromaufnahme	< 30 mA (typisch) Max. 65 mA
Busanschluss	S-Bus 3
Leitungsabschlusswiderstand 120 Ohm (im Lieferumfang der Zentrale enthalten)	
Anschlusstechnik	
Anschlussklemmen	0,2…1,5 mm² flexibel 0,2…1,5 mm² starr
Anzugsdrehmoment	max. 0,4 Nm
Temperaturbereich	
Betrieb	– 5 °C…+ 45 °C
Lagerung	– 25 °C…+ 55 °C
Transport	– 25 °C…+ 70 °C
max. Feuchte	93%, keine Betauung
Schutzart	IP 30 nach DIN EN 60529
Schutzklasse	II nach DIN EN 61140
Umweltklasse	II
Abmessungen in mm (HxBxT)	237 x 117 x 22
VdS-Nummer	G 116043

GB

Device description
The BT/A keypad is used to operate and display the information of the system states of the GM/A 8.1 KNX Security Panel. The multifunction and special keys mean that all the system functions can be operated easily. Safety-relevant functions are protected by a user PIN.
The device can be used in systems with increased system requirements according to VdS Class A, B and C, DIN VDE 0833 Level 1, 2 and 3 and EN 50131/IEC 62642 Level 1, 2 and 3.

1 Cover caps
2 Display
3 Multifunction keys
4 Number keys
5 *Set* key
6 *Unset* key
7 *Reset* key
8 *Menu* key
9 LED *Message* (yellow)
10 LED *Operation* (green)
11 LED *Alarm* (red)
12 LED *Fault* (yellow)
13 *Switch off acoustics* key
14 Contacting pin
15 Tamper contacts
16 Fixing holes
17 Cable entry
18 Strain relief
19 Bus connection S-Bus 3
20 Predetermined breaking point in housing for tamper monitoring
21 Display of date and time
22 Setting state of the system
23 Disable groups active
24 Display area
25 Display area for functions of the multifunction keys
26 Menu heading
27 Selection area
28 Display area for functons of the multifunction keys

Technical data (extract)

Supply voltage	13.2 V DC ± 0.5 V SELV (via S-Bus 3)
Current consumption	< 30 mA (typical) Max. 65 mA
Bus connection	S-Bus 3
Cable termination resistor 120 Ohms (contained in scope of delivery of the panel)	
Connection type	
Connection terminals	0.2…1.5 mm² flexible 0.2…1.5 mm² rigid
Tightening torque	max. 0.4 Nm
Temperature range	
Operation	– 5 °C…+ 45 °C
Storage	– 25 °C…+ 55 °C
Transport	– 25 °C…+ 70 °C
Max. humidity	93%, no condensation
Degree of protection	IP 30 according to DIN EN 60529
Protection class	II to DIN EN 61140
Environmental class	II
Main dimensions in mm (HxWxD)	237 x 117 x 22
VdS number	G 116043

FR

Description de l'appareil
Le clavier BT/A sert à la commande et à l'affichage d'informations sur l'état de la KNX Centrale d'alarme GM/A 8.1. Les touches multifonctions et les touches spéciales permettent de commander facilement toutes les fonctions de l'installation. Les fonctions liées à la sécurité sont protégées par un PIN propre à l'utilisateur. L'appareil peut être utilisé avec les installations nécessitant un haut niveau de sécurité et conformes aux normes VdS de classe A, B et C, aux normes DIN VDE 0833 de niveau 1, 2 et 3, ainsi qu'aux normes EN 50131/IEC 62642 de niveau 1, 2 et 3.

1 Capots de protection
2 Écran
3 Touches multifonctions
4 Touches numériques
5 Touche *Armement*
6 Touche *Désarmement*
7 Touche *Réinitialisation (Reset)*
8 Touche *Menu*
9 LED *Message* (jaune)
10 LED *Fonctionnement* (verte)
11 LED *Alarme* (rouge)
12 LED *Défaut* (jaune)
13 Touche *Désactiver l'acoustique*
14 Broches de contact
15 Contacts de sabotage
16 Trous de fixation
17 Passe-câble
18 Dôme de réduction de tension
19 Raccord de bus S-Bus 3
20 Point de rupture prédéterminé du boîtier pour la détection des sabotages
21 Affichage de la date et de l'heure
22 État d'armement de l'installation
23 Groupes de verrouillage activés
24 Zone d'affichage
25 Zone d'affichage des fonctions des touches multifonctions
26 Titre du menu
27 Zone de sélection
28 Zone d'affichage des fonctions des touches multifonctions

Caractéristiques techniques (extrait)

Tension d'alimentation	13,2 V CC ± 0,5 V SELV (via S-Bus 3)
Courant consommé	< 30 mA (typiquement) max. 65 mA
Raccord de bus	S-Bus 3
Résistance terminale de câble 120 Ohm (fourni avec la centrale)	
Connectique	
Bornes de raccordement	0,2…1,5 mm² flexible 0,2…1,5 mm² rigide
Couple de serrage	max. 0,4 Nm
Plage de température	
Fonctionnement	– 5 °C…+ 45 °C
Stockage	– 25 °C…+ 55 °C
Transport	– 25 °C…+ 70 °C
Humidité max.	93 %, sans condensation
Indice de protection	IP 30 selon DIN EN 60529
Classe de protection	II selon DIN EN 61140
Classe environnementale	II
Dimensions en mm (hxlxp)	237 x 117 x 22
Numéro VdS	G 116043

ES

Descripción del aparato
La consola con teclado BT/A sirve para el manejo y la visualización de información de los estados de la central de detectores de peligro KNX GM/A 8.1. Por medio de las teclas de multifunción y las teclas especiales se pueden manejar todas las funciones de la máquina de forma sencilla. Las funciones relevantes para la seguridad están protegidas por un PIN propio del usuario.
El aparato se puede utilizar en instalaciones con elevadas exigencias de seguridad de acuerdo con la clase VdS A, B y C, DIN VDE 0833 grado 1, 2 y 3, así como EN 50131/IEC 62642 grado 1, 2 y 3.

1 Tapas protectoras
2 Pantalla
3 Teclas multifunción
4 Teclas numéricas
5 Tecla *Armado*
6 Tecla *Desarmado*
7 Tecla *Reset*
8 Tecla *Menú*
9 LED *Mensaje* (amarillo)
10 LED *Servicio* (verde)
11 LED *Alarma* (rojo)
12 LED *Fallo* (amarillo)
13 Tecla *Desconectar acústica*
14 Espigas de contacto
15 Contacto de sabotaje
16 Orificios de sujeción
17 Entrada de cables
18 Elementos cilíndricos para la amortiguación de cables
19 Conexión de bus S-Bus 3
20 Punto de ruptura predeterminado de la carcasa para supervisión de sabotaje
21 Indicación de fecha y hora
22 Estado de armado de la instalación
23 Grupos de desconexión activos
24 Área de indicación
25 Área de indicación para funciones de las teclas multifunción
26 Encabezamiento del menú
27 Área de selección
28 Área de indicación para funciones de las teclas multifunción

Datos técnicos (fragmento)

Tensión de alimentación	13,2 V CC ± 0,5 V SELV (mediante S-Bus 3)
Consumo de corriente	< 30 mA (típicamente) Máx. 65 mA
Conexión de bus	S-Bus 3
Resistencia de terminación de cable 120 ohmios (incluido en el volumen de suministro de la central)	
Técnica de conexión	
Bornes de conexión	0,2…1,5 mm² flexible 0,2…1,5 mm² rígido
Par de apriete	Máx. 0,4 Nm
Rango de temperaturas	
Servicio	– 5 °C…+ 45 °C
Almacenamiento	– 25 °C…+ 55 °C
Transporte	– 25 °C…+ 70 °C
Humedad máx.	93 %, sin rocío
Tipo de protección	IP 30 según DIN EN 60529
Clase de protección	II según DIN EN 61140
Clase medioambiental	II
Dimensiones en mm (AlxAnxP)	237 x 117 x 22
Número VdS	G 116043

2

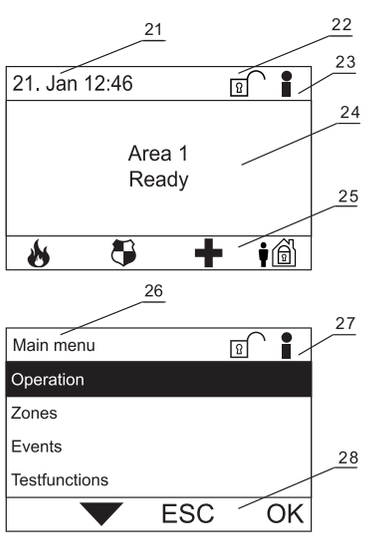

2.1

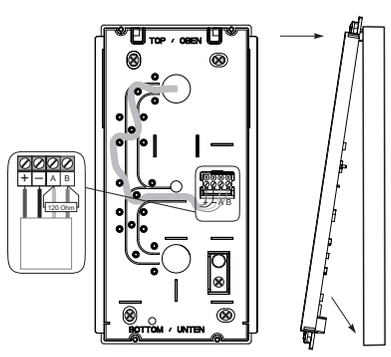

2.2

Montageschritte
2.1: Gehäuseunterteil auf einer festen Oberfläche montieren und Busleitung (S-Bus 3) an den Busanschluss (19) anschließen. Leitungsabschlusswiderstand jeweils am Ende des letzten S-Bus 3-Teilnehmers setzen.
2.2: Gehäuseoberteil oberhalb des Gehäuseunterteils ansetzen und vorsichtig nach unten hin zuklappen. Dabei müssen die Kontaktierungsstifte in den Busanschluss (19) geführt werden.
2.3: Gehäuseoberteil mit dem Gehäuseunterteil verschrauben.
2.4: Abdeckkappen (1) aufsetzen

Montage
Das Gerät ist geeignet zur Aufputzmontage. Die Zugänglichkeit des Gerätes zum Betreiben, Prüfen, Besichtigen, Warten und Reparieren muss sichergestellt sein.
Anschluss
Der elektrische Anschluss erfolgt über Schraubklemmen. Die Klemmenbezeichnungen befinden sich auf dem Gehäuseunterteil.

Adressierung
Bei Erstinbetriebnahme des Bedien- und Anzeigegeräts muss eine Adresse zwischen 01-05 eingegeben werden. Die Adresse kann auch nachträglich wieder verändert werden. Der genaue Vorgang dazu ist im Produkthandbuch der KNX-Gefahrenmelderzentrale beschrieben.

Mounting steps
2.1: Mount the housing base on a solid surface and connect the bus cable (S-Bus 3) to the bus connection (19). Place the cable termination resistor at the end of the last S-Bus 3 subscriber.
2.2: Attach the housing cover above the housing base and carefully fold it down. In so doing, the contacting pins must be run into the bus connection (19).
2.3: Screw the housing cover to the housing base.
2.4: Attach the cover caps (1)

Mounting
The device is suitable for surface mounting. Accessibility of the device for the purpose of operation, testing, visual inspection, maintenance and repair must be ensured.
Connection
The electrical connection is implemented using screw terminals. The terminal designations are located on the housing base.

Addressing
During first commissioning of the keypad an address between 01-05 must be entered. The address can also be changed at a later time. The exact method for doing this is described in the product manual of the KNX Security Panel.

Étapes de montage
2.1: Monter le dessous du boîtier sur une surface fixe et brancher le câble de bus (S-Bus 3) sur le raccord de bus (19). Placer la résistance terminale de câble à l'extrémité du dernier élément S-Bus 3.
2.2: Placer le dessus du boîtier sur le dessous du boîtier et le verrouiller en poussant doucement vers le bas. Ce faisant, s'assurer que les broches de contact s'insèrent dans le raccord de bus (19).
2.3: Visser ensemble les deux parties du boîtier (dessus et dessous).
2.4: Mettre les capots de protection (1) sur l'appareil.

Montage
L'appareil peut être installé sur un mur. L'accessibilité de l'appareil pour le fonctionnement, la supervision, l'entretien et la réparation doit être assuré.
Raccordement
Le raccordement électrique est réalisé par des bornes à vis. La désignation des bornes se trouve sur le dessous du boîtier.

Adressage
Une adresse entre 01 et 05 doit être entrée lors de la première mise en service du clavier. L'adresse peut également être changée ultérieurement. La procédure exacte pour ce faire est décrite dans le manuel produit de la KNX Centrale d'alarme.

Pasos de montaje
2.1: Montar la parte inferior de la carcasa sobre una superficie fija y conectar el cable de bus (S-Bus 3) a la conexión de bus (19). Colocar la resistencia de terminación de cable en cada caso al final del último participante de S-Bus 3.
2.2: Colocar la parte superior de la carcasa encima de la parte inferior de la carcasa y cerrarla de golpe hacia abajo cuidadosamente. Simultáneamente, las espigas de contacto deben introducirse en la conexión de bus (19).
2.3: Atornillar la parte superior de la carcasa a la parte inferior de la carcasa.
2.4: Colocar tapas protectoras (1)

Montaje
El aparato es apto para montaje en superficie. Debe garantizarse la accesibilidad del aparato para operarlo, comprobarlo, inspeccionarlo, mantenerlo y repararlo.
Conexión
La conexión eléctrica se efectúa con bornes a tornillo. La denominación de los bornes se encuentra en la parte inferior de la carcasa.

Direcciones
En la primera puesta en marcha de la consola con teclado se deberá introducir una dirección entre 01-05. La dirección se puede modificar posteriormente. El proceso detallado para esta modificación se describe en el manual del producto de la central de detectores de peligro KNX.

3

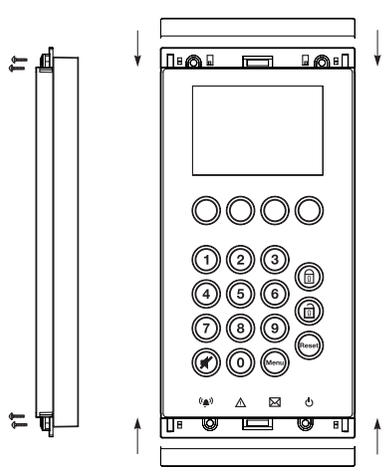

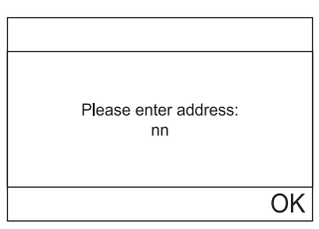

2.3

2.4

Bedienelemente
Alle Tasten sind vorparametriert. Über das Web Interface der KNX-Gefahrenmelderzentrale können diese umparametriert werden.
Multifunktionstasten (3):
Die vier Multifunktionstasten haben verschiedene Funktionen, die über das Display entsprechend angezeigt werden (z.B. Navigation, Schnellzugriff auf Menüpunkte)
Zifferntasten (4):
Über die Zifferntasten erfolgt die Eingabe der PIN. Der PIN ist je nach Funktion auf Aufforderung im Display einzugeben.
Taste *Scharfschalten* (5):
Über die Taste *Scharfschalten* wird der zugeordnete Bereich scharf geschaltet. Standardmäßig: Intern scharfschalten.
Taste *Unscharfschalten* (6):
Über die Taste *Unscharfschalten* wird der zugeordnete Bereich unscharf geschaltet. Standardmäßig: Intern unscharfschalten.
Taste *Reset* (7):
Über die Taste *Reset* werden Alarme und Störungen sowie alarmspeichernde Melder (z.B. Wassermelder, Glasbruchmelder) zurückgesetzt.
Taste *Menü* (8):
Über die Taste *Menü* gelangt man in die Menüstruktur des Bedien- und Anzeigegeräts. Es erfolgt immer eine PIN-Abfrage.
Taste *Akustik ausschalten* (13):
Über die Taste *Akustik ausschalten* werden im Alarmfall die akustischen Signalgeber abgeschaltet. Diese Funktion ist nur im unscharfen Zustand des zugeordneten Bereichs möglich.

Operating controls
All the keys are preconfigured. They can be unconfigured using the web interface of the KNX Security Panel.
Multifunction keys (3):
The four multifunction keys have various functions, which are shown accordingly via the display (e.g. navigation, quick access to menu items).
Number keys (4):
The PIN is input using the number keys. If so required by the function, the PIN must be entered after the prompt on the display.
***Set* key (5):**
The *Set* key sets the allocated area. Standard: Internal setting.
***Unset* key (6):**
The *Unset* key unsets the allocated area. Standard: Internal unsetting.
***Reset* key (7):**
The *Reset* key is used to reset alarms and faults, as well as a detectors which save alarms (e.g. water detector, glass break detector).
***Menu* key (8):**
The *Menu* key is used to access the menu structure of the operation and display device. The PIN is always polled.
***Switch off acoustics* key (13):**
The *Switch off acoustics* key switches off the acoustic sirens if there is an alarm. This function is only possible with the allocated area is unset.

Éléments de commande
Toutes les touches sont préparamétrées. Les paramètres des touches peuvent être modifiés via l'interface web de la KNX Centrale d'alarme.
Touches multifonctions (3) :
Les quatre touches multifonctions ont diverses fonctions qui s'affichent à mesure sur l'écran (z.B. navigation, accès rapide à des options de menu)
Touches numériques (4) :
Les touches numériques permettent de saisir le PIN. Selon la fonction, le PIN doit être saisi sur demande sur l'écran.
Touche *Armement* (5) :
La touche *Armement* permet d'armer la zone assignée. Par défaut : Armement interne.
Touche *Désarmement* (6) :
La touche *Désarmement* permet de désarmer la zone assignée. Par défaut : Désarmement interne.
Touche *Réinitialisation (Reset)* (7) :
La touche *Réinitialisation (Reset)* permet de réinitialiser des alarmes, des défauts ainsi que des détecteurs qui enregistrent des alarmes (p. ex. détecteur de présence d'eau, détecteur de bris de vitre).
Touche *Menu* (8) :
La touche Menu permet d'accéder à la structure de menus du clavier. L'accès demande toujours la saisie du PIN.
Touche *Désactiver l'acoustique* (13) :
La touche Désactiver l'acoustique permet de désactiver les émetteurs de signaux acoustiques en cas d'alarme. Cette fonction ne peut être utilisée que lorsque la zone assignée est désarmée.

Elementos de mando
Todas las teclas están parametrizadas previamente. A través de la interfaz web de la central de detectores de peligro KNX se puede cambiar la parametrización.
Teclas multifunción (3):
Las cuatro teclas multifunción tienen diferentes funciones que se muestran debidamente en la pantalla (p. ej. navegación, acceso rápido a elementos del menú).
Teclas numéricas (4):
A través de las teclas numéricas se introduce el PIN. El PIN se debe introducir en la pantalla cuando se solicite, dependiendo de la función.
Tecla *Armado* (5):
Por medio de la tecla *Armado* se lleva a cabo el armado de la zona asignada. De serie: armado interno.
Tecla *Desarmado* (6):
Por medio de la tecla *Desarmado* se lleva a cabo el desarmado de la zona asignada. De serie: desarmado interno.
Tecla *Reset* (7):
Por medio de la tecla *Reset* se restablecen alarmas y fallos, así como detectores que guardan alarmas (p. ej. detector de agua, detector de rotura de cristales).
Tecla *Menú* (8):
Por medio de la tecla *Menú* se accede a la estructura de menú de la consola con teclado. Siempre aparece una solicitud de PIN.
Tecla *Desconectar acústica* (13):
Por medio de la tecla *Desconectar acústica* se desconecta el emisor de señales acústicas en caso de alarma. Esta función solo está disponible en estado desarmado de la zona asignada.

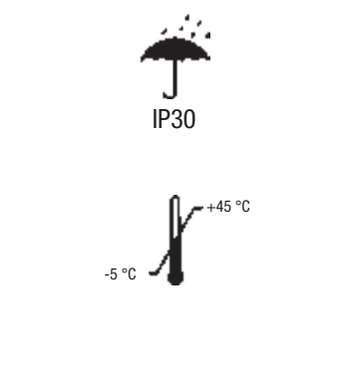

Anzeigeelemente
LED *Betrieb* (grün) (10): zeigt die Betriebsbereitschaft des Bediengeräts an. LED ein: Gerät ist betriebsbereit. LED aus: Gerät ist nicht betriebsbereit.
LED *Meldung* (gelb) (9):
zeigt ausgelöste Melder des Bereichs an. LED ein: Melder ausgelöst. LED aus: keine Melder ausgelöst.
LED *Störung* (gelb) (12):
zeigt eine Störung der Anlage/Bereichs an. LED blinkt: eine neue Störung liegt an. LED ein: Störung wurde quittiert. LED aus: keine Störung vorhanden.
LED *Alarm* (rot) (11):
zeigt einen Alarm der Anlage/Bereichs an. LED blinkt, ein neuer Alarm liegt an. LED ein: Alarm wurde quittiert. LED aus: kein Alarm vorhanden.

Inbetriebnahme
Durch Anschluss an den S-Bus 3 der KNX-Gefahrenmelderzentrale ist das Gerät nach Anmeldung in der KNX-Gefahrenmelderzentrale betriebsbereit.

Eine ausführliche Beschreibung der Parametrierung und Inbetriebnahme finden Sie im Produkthandbuch der KNX-Gefahrenmelderzentrale. Dieses finden Sie zum Download im Internet unter www.abb.de/knx.

Display elements
LED *Operation* (green) (10): Displays the readiness of the device. LED on: Device is ready for operation. LED off: Device is not ready for operation.
LED *Message* (yellow) (9):
Displays the triggered detector of the area. LED on: Detector triggered. LED off: No detector triggered.
LED *Fault* (yellow) (12):
Displays a fault in the system/area. LED flashing: A new fault is pending. LED on: Fault was acknowledged. LED off: No fault.
LED *Alarm* (red) (11):
Displays an alarm in the system/area. LED flashes, a new alarm is pending. LED on: Alarm was acknowledged. LED off: No alarm.

Start-up
Connection to the S-Bus 3 of the KNX Security Panel means that the device is ready for operation after adding it to the KNX Security Panel.

A detailed description of configuration and start-up can be found in the product manual of the KNX Security Panel. It is available for download on the Internet at www.abb.de/knx.

Éléments d'affichage
LED *Fonctionnement* (verte) (10) : indique que l'appareil est prêt à fonctionner. LED allumée : l'appareil est prêt à fonctionner. LED éteinte : l'appareil n'est pas prêt à fonctionner.
LED *Message* (jaune) (9) :
indique que des détecteurs de la zone sont déclenchés. LED allumée : détecteur déclenché. LED éteinte : aucun détecteur déclenché.
LED *Défaut* (jaune) (12) :
indique un défaut de l'installation/la zone. LED clignotante : un nouveau défaut est en attente. LED allumée : un défaut a été acquitté. LED éteinte : aucun défaut n'est en attente.
LED *Alarme* (rouge) (11) :
indique une alarme de l'installation/la zone. LED clignotante : une nouvelle alarme est en attente. LED allumée : une alarme a été acquittée. LED éteinte : aucune alarme n'est en attente.

Mise en service
Après connexion à la KNX Centrale d'alarme, l'appareil est prêt à fonctionner une fois celui-ci raccordé au S-Bus 3 de la KNX Centrale d'alarme.

Vous trouverez une description détaillée du paramétrage et de la mise en service de l'appareil dans le manuel produit de la KNX Centrale d'alarme. Vous pouvez télécharger celui-ci sur Internet à l'adresse www.abb.de/knx.

Elementos de visualización
LED *Servicio* (verde) (10): muestra la disposición de servicio del aparato. LED encendido: el aparato está dispuesto para el servicio. LED apagado: el aparato no está dispuesto para el servicio.
LED *Mensaje* (amarillo) (9):
muestra los detectores de la zona que se han activado. LED encendido: detector activado. LED apagado: no hay detectores activados.
LED *Fallo* (amarillo) (12):
muestra un fallo de la instalación/zona. LED parpadea: tiene lugar un nuevo fallo. LED encendido: el fallo se ha confirmado. LED apagado: no hay fallos.
LED *Alarma* (rojo) (11):
muestra una alarma de la instalación/zona. LED parpadea, tiene lugar una nueva alarma. LED encendido: la alarma se ha confirmado. LED apagado: no hay alarmas.

Puesta en marcha
Mediante la conexión al S-Bus 3 de la central de detectores de peligro KNX, después de registrarse en la central de avisadores de peligro KNX el aparato está listo para el servicio.

Encontrará una descripción detallada de la parametrización y la puesta en marcha en el manual del producto de la central de detectores de peligro KNX. Este está disponible para su descarga en Internet en www.abb.de/knx.

IP30

Wichtige Hinweise
Montage und Inbetriebnahme dürfen nur von Elektrofachkräften ausgeführt werden. Bei der Planung und Errichtung von elektrischen Anlagen sind die einschlägigen Normen, Richtlinien, Vorschriften und Bestimmungen des jeweiligen Landes zu beachten.
- Gerät bei Transport, Lagerung und im Betrieb vor Feuchtigkeit, Schmutz und Beschädigung schützen.
- Gerät nur innerhalb der spezifizierten technischen Daten betreiben!
- Gerät nur im geschlossenen Gehäuse betreiben! Vor Montagearbeiten ist das Gerät spannungsfrei zu schalten.

Reinigen
Verschmutzte Geräte können mit einem trockenen oder leicht mit Seifenlauge angefeuchteten Tuch gereinigt werden. Auf keinen Fall dürfen ätzende Mittel oder Lösungsmittel verwendet werden.

Wartung
Das Gerät ist wartungsfrei. Bei Schäden, z.B. durch Transport und/oder Lagerung, dürfen keine Reparaturen vorgenommen werden.

Important notes
Mounting and start-up may only be carried out by electrical specialists. The appropriate standards, directives, regulations and specifications of the appropriate country should be observed when planning and setting up electrical installations.
- The device should be protected from damp, dirt and damage during transport, storage and operation.
- The device should not be operated outside the specified technical data!
- Only operate the device in the enclosed housing! The voltage supply to the device must be switched off before mounting work is performed.

Cleaning
If devices become dirty they can be cleaned using a dry cloth or a cloth dampened with a soapy solution. Corrosive agents or solutions should never be used.

Maintenance
The device is maintenance-free. No repairs should be carried out by unauthorized personnel if damage occurs, e.g. during transport and/or storage.

Remarques importantes
Le montage et la mise en service ne doivent être effectués que par des électriciens qualifiés. Lors de la planification et de la construction d'installations électriques, les normes, directives, réglementations et dispositions en vigueur dans chaque pays doivent être respectées.
- Protéger l'appareil contre la poussière, l'humidité et les risques d'endommagement lors du transport, du stockage et de l'utilisation.
- N'utiliser l'appareil que dans le cadre des données techniques spécifiées !
- N'utiliser l'appareil que dans un boîtier fermé ! L'appareil doit être mis hors tension avant les travaux de montage.

Nettoyage
Les appareils souillés peuvent être nettoyés avec un chiffon sec ou un chiffon humidifié dans de l'eau savonneuse. L'usage d'agents caustiques ou de solvants est absolument proscrit.

Maintenance
L'appareil ne nécessite aucun entretien. En cas de dommages provoqués par exemple pendant le transport ou le stockage, aucune réparation ne doit être effectuée.

Indicaciones importantes
El montaje y la puesta en marcha solo deben ser efectuados por electricistas. Para planificar y montar instalaciones eléctricas, deben observarse las normas, directivas, reglamentos y disposiciones del país correspondiente.
- El aparato debe protegerse contra la humedad, la suciedad y los daños durante el servicio, el transporte y el almacenamiento.
  El aparato debe funcionar solo respetando los datos técnicos especificados.
- El aparato solo debe funcionar dentro de la carcasa cerrada. Antes de realizar trabajos de montaje, debe desconectarse la tensión del aparato.

Limpieza
Los aparatos sucios pueden limpiarse con un paño seco o con un paño humedecido en agua con jabón. Está prohibido utilizar productos cáusticos o disolventes.

Mantenimiento
El aparato no tiene mantenimiento. En caso de daños sufridos, p. ej. durante el transporte y/o almacenamiento, no está permitida su reparación.

ABB STOTZ-KONTAKT GmbH
Eppelheimer Straße 82, 69123 Heidelberg, Germany
☎ +49 (0) 6221 701 607
🖷 +49 (0) 6221 701 724
www.abb.com/knx

Technische Helpline / Technical Support
☎ +49 (0) 6221 701 434
E-Mail: knx.helpline@de.abb.com

1 IT

Descrizione degli apparecchi
Il keypad BT/A viene utilizzato per il comando e la visualizzazione delle informazioni degli stati di centralina di allarme pericoli KNX GM/A 8.1. I tasti multifunzione e speciali permettono un comando facile di tutte le funzioni del sistema. Le funzioni critiche per la sicurezza sono protette da un PIN specifico per l'utente.
L'apparecchio è utilizzabile in sistemi con elevate esigenze di sicurezza secondo le classi A, B e C di VdS, DIN VDE 0833 livello 1, 2 e 3 e EN 50131/IEC 62642 livello 1, 2 e 3.

1 Mascherine di chiusura
2 Display
3 Tasti multifunzione
4 Tasti numerici
5 Tasto *Innesco*
6 Tasto *Disinnesco*
7 Tasto *Reset*
8 Tasto *Menu*
9 LED *Messaggio* (giallo)
10 LED *Esercizio* (verde)
11 LED *Allarme* (rosso)
12 LED *Guasto* (giallo)
13 Tasto *Disattivare segnale acustico*
14 Perni di contatto
15 Contatti di manomissione
16 Fori di fissaggio
17 Inserzione dei cavi
18 Perni di allungamento percorso cavo per lo scarico della trazione
19 Collegamento bus S-bus 3
20 Punto di rottura dell'alloggiamento per il monitoraggio di manomissione
21 Visualizzazione data e ora
22 Stato di innesco del sistema
23 Gruppi di disattivazione attivi
24 Area di visualizzazione
25 Area di visualizzazione dei tasti multifunzione
26 Titolo del menu
27 Area di selezione
28 Area di visualizzazione dei tasti multifunzione

Dati tecnici (estratto)

Tensione di alimentazione	13,2 V CC ± 0,5 V SELV (tramite S-bus 3)
Corrente assorbita	< 30 mA (tipico) Max. 65 mA
Collegamento bus	S-bus 3

Resistenza di terminazione di linea di 120 Ohm (fornita con la centrale)

Tecnologia di collegamento

Morsetti di collegamento	0,2…1,5 mm2 flessibile 0,2…1,5 mm² rigido
Coppia di serraggio	max. 0,4 Nm

Campo di temperatura

Esercizio	– 5 °C…+ 45 °C
Magazzinaggio	– 25 °C…+ 55 °C
Trasporto	– 25 °C…+ 70 °C
Umidità massima	93 %, nessuna condensa
Tipo di protezione	IP 30 a norma DIN EN 60529
Classe di protezione	II a norma DIN EN 61140
Classe ambientale	II
Dimensioni in mm (AxLxP)	237 x 117 x 22
Numero VdS	G 116043

2

Fasi di montaggio
2.1: Montare la parte inferiore dell'alloggiamento su una superficie solida e collegare la linea bus (S-bus 3) con il collegamento bus (19). Impostare ogni volta la resistenza di terminazione di linea all'estremità dell'ultimo dispositivo utente S-bus 3.
2.2: Posizionare la parte superiore dell'alloggiamento al di sopra della parte inferiore dell'alloggiamento e chiuderlo delicatamente verso il basso. Durante questa operazione, i perni di contatto devono essere inseriti nel collegamento bus (19).
2.3: Avvitare la parte superiore dell'alloggiamento alla parte inferiore dell'alloggiamento.
2.4: Posizionare le mascherine di chiusura (1)

Montaggio
L'apparecchio è adatto al montaggio in superficie. L'accessibilità dell'apparecchio per le operazioni di comando, controllo, ispezione, manutenzione e riparazione deve essere garantita.
Collegamento
Il collegamento elettrico si effettua con morsetti a vite. Le denominazioni del morsetto sono indicate sulla parte inferiore dell'alloggiamento.

3

Indirizzamento
Durante la prima messa in servizio del keypad è necessario immettere un indirizzo compreso tra 01-05. L'indirizzo può essere modificato di nuovo successivamente. La procedura esatta è descritta nel manuale del prodotto della centralina di allarme pericoli KNX.

Elementi di comando
Tutti i tasti sono parametrizzati. È possibile parametrizzarli nuovamente tramite l'interfaccia web della centralina di allarme pericoli KNX.
Tasti multifunzione (3):
I quattro tasti multifunzione hanno diverse funzioni che sono visualizzate rispettivamente sul display (ad es. navigazione, accesso rapido alle voci di menu).
Tasti numerici (4):
Il PIN è immesso tramite i tasti numerici. A seconda della funzione, il PIN deve essere inserito nel display su richiesta.
Tasto *Innesco* (5):
Il tasto *Innesco* innesca la gamma assegnata. Di norma: Innesco interno.
Tasto *Disinnesco* (6):
Il tasto *Disinnesco* disinnesca la gamma assegnata. Di norma: Disinnesco interno.
Tasto *Reset* (7):
Il tasto *Reset* ripristina gli allarmi, i guasti e i rivelatori con memoria di allarme (ad es. rivelatori di acqua, rivelatori di rottura vetro).
Tasto *Menu* (8):
Il tasto *Menu* vi porta alla struttura del menu del keypad. Ogni volta viene richiesto il PIN.
***Tasto Disattivare segnale acustico* (13):**
Il tasto *Disattivare segnale acustico* disattiva i segnalatori acustici. Questa funzione è possibile solo nello stato disinnescato della gamma assegnata.

Elementi di visualizzazione
LED *Esercizio* (verde) (10): indica la disponibilità al funzionamento del keypad. LED on: il keypad è pronto per l'uso. LED off: il keypad non è pronto per l'uso.
LED *Messaggio* (giallo) (9):
indica i rivelatori attivati della gamma. LED on: rivelatori attivati. LED off: alcun rivelatore attivato.
LED *Guasto* (giallo) (12):
indica un guasto del sistema/gamma. LED lampeggia: viene riscontrato un nuovo guasto. LED on: il guasto è stato confermato. LED off: nessun guasto presente.
LED *Allarme* (rosso) (11):
indica un allarme del sistema/gamma. LED lampeggia, viene riscontrato un nuovo allarme. LED on: l'allarme guasto è stato confermato. LED off: nessun allarme presente.

Messa in servizio
Dopo la registrazione dell'apparecchio nella centralina di allarme pericoli KNX, l'apparecchio è pronto per l'uso una volta collegato al S-bus 3.

Il manuale della centralina di allarme pericoli KNX contiene una descrizione esauriente dell'impostazione dei parametri e della messa in servizio. Il manuale può essere scaricato da Internet all'indirizzo www.abb.de/knx.

Note importanti
Il montaggio e la messa in servizio sono riservati ai tecnici elettricisti. Per la progettazione e la realizzazione degli impianti elettrici occorre rispettare le norme, direttive, prescrizioni e disposizioni vigenti dei rispettivi paesi.
- Durante le fasi di trasporto, magazzinaggio e esercizio, proteggere l'apparecchio dall'umidità dalla sporcizia e dai rischi di danneggiamento.
- Utilizzare l'apparecchio solo nel rispetto delle specifiche tecniche!
- Utilizzare l'apparecchio solo nell'alloggiamento chiuso! Prima di procedere con il montaggio dell'apparecchio, occorre disinserire l'alimentazione elettrica.

Pulizia
Gli apparecchi sporchi possono essere puliti con un panno asciutto o leggermente inumidito con acqua saponata. Non è consentito utilizzare prodotti corrosivi o solventi.

Manutenzione
L'apparecchio non richiede manutenzione. In caso di danni, ad es. a seguito del trasporto e/o del magazzinaggio, non è consentito eseguire riparazioni.

1 NL

Apparaatbeschrijving
Het display- en bediendeel BT/A is bestemd voor de bediening en de weergave van informatie over de installatietoestanden van de GM/A 8.1 KNX storingsmeld- en alarmcentrale. Met de multifunctionele toetsen en de toetsen met speciale functies kunnen alle functies van de installatie eenvoudig worden bediend. Functies met invloed op de veiligheid zijn met behulp van een persoonlijke PIN-code afgeschermd.
Het apparaat is geschikt voor gebruik in installaties met verhoogde veiligheidseisen conform VdS-klasse A, B en C, DIN VDE 0833 graad 1, 2 en 3 en EN 50131/IEC 62642 graad 1, 2 en 3.

1 Afdekkap
2 Display
3 Multifunctionele toetsen
4 Cijfertoetsen
5 Toets *Inschakelen*
6 Toets *Uitschakelen*
7 Toets Reset
8 Toets *Menu*
9 LED Melding (geel)
10 LED *Bedrijf* (groen)
11 LED *Alarm* (rood)
12 LED *Storing* (geel)
13 Toets *Akoestisch signaal uitschakelen*
14 Contactpennen
15 Sabotagecontacten
16 Bevestigingsgaten
17 Kabelinvoer
18 Trechtervormige uitstulpingen voor trekontlasting
19 Busaansluiting S-bus 3
20 Breuklijn in behuizing voor sabotagebewaking
21 Weergave datum en tijd
22 Inschakelingstoestand van de installatie
23 Uitschakelgroepen actief
24 Weergavezone
25 Weergave van de functies van de multifunctionele toetsen
26 Menunaam
27 Selectiezone
28 Weergave van de functies van de multifunctionele toetsen

Technische gegevens (uittreksel)

Voedingsspanning	13,2 V DC ± 0,5 V SELV (via S-bus 3)
Stroomverbruik	< 30 mA (normaal) max. 65 mA
Busaansluiting	S-bus 3

Afsluitweerstand kabel 120 ohm (in de leveringsomvang van de centrale inbegrepen)

Aansluittechniek

Aansluitklemmen	0,2…1,5 mm² flexibel 0,2…1,5 mm² star
Aanhaalkoppel	max. 0,4 Nm

Temperatuurbereik

In bedrijf	– 5 °C…+ 45 °C
Opslag	– 25 °C…+ 55 °C
Transport	– 25 °C…+ 70 °C
Max. luchtvochtigheid	93%, geen bedauwing
Beschermingsgraad	IP30 conform DIN EN 60529
Beschermingsklasse	II conform DIN EN 61140
Milieuklasse	II
Afmetingen in mm (hxbxd)	237 x 117 x 22
VdS-nummer	G 116043

2

Montagestappen
2.1: Onderstuk van de behuizing op een vast oppervlak monteren en buskabel (S-bus 3) op de busaansluiting (19) aansluiten. Afsluitweerstand kabel steeds aan het uiteinde van de laatste deelnemer op de S-bus 3 aanbrengen.
2.2: Bovenstuk van de behuizing in de bovenzijde van het onderstuk drukken en voorzichtig naar beneden toe dichtklappen. Daarbij moeten de contactpennen in de busaansluiting (19) geleid worden.
2.3: Bovenstuk van de behuizing aan het onderstuk vastschroeven.
2.4: Afdekkap (1) aanbrengen.

Montage
Het apparaat is geschikt voor opbouwmontage. De toegang tot het apparaat voor gebruik, controle, inspectie, onderhoud en reparatie moet gegarandeerd zijn.
Aansluiting
Voor de elektrische aansluiting worden schroefklemmen gebruikt. De klemaanduidingen bevinden zich op het onderstuk van de behuizing.

3

Adressering
Bij de eerste ingebruikname van het display- en bediendeel moet een adres tussen 01-05 worden ingevoerd. Dit adres kan naderhand worden gewijzigd. De procedure hiertoe wordt in het producthandboek van de KNX storingsmeld- en alarmcentrale in detail beschreven.

Bedieningselementen
Alle toetsen zijn vooraf ingesteld. Via de web-interface van de KNX storingsmeld- en alarmcentrale kunnen deze instellingen worden gewijzigd.
Multifunctionele toetsen (3):
De vier multifunctionele toetsen hebben verschillende functies, die via het display worden getoond (bijv. navigatie, snelle toegang tot menu-opties)
Cijfertoetsen (4):
De PIN-code wordt via de cijfertoetsen ingevoerd. Afhankelijk van de functie wordt in het display om invoer van de PIN-code gevraagd.
Toets Inschakelen (5):
Met de toets *Inschakelen* wordt de toegewezen zone ingeschakeld. Standaard: intern inschakelen.
Toets *Uitschakelen* (6):
Met de toets *Uitschakelen* wordt de toegewezen zone uitgeschakeld. Standaard: intern uitschakelen.
Toets *Reset* (7):
Met de toets *Reset* worden alarmen, storingen en melders die alarmmeldingen opslaan (bijv. watermelders, glasbreukmelders) gereset.
Toets *Menu* (8):
Met de toets *Menu* komt de gebruiker in de menustructuur van het display- en bediendeelt. Er wordt altijd om invoer van de PIN-code gevraagd.
Toets Akoestisch signaal uitschakelen (13):
Met de toets *Akoestisch signaal uitschakelen* worden in geval van alarm de akoestische signaalgevers uitgeschakeld. Deze functie is alleen beschikbaar als de toegewezen zone zich in uitgeschakelde toestand bevindt.

Weergave-elementen
LED *Bedrijf* (groen) (10): geeft aan of het apparaat gereed is voor gebruik. LED aan: apparaat is gereed voor gebruik. LED uit: apparaat is niet gereed voor gebruik.
LED *Melding* (geel) (9):
geeft aan of er melders in de zone zijn geactiveerd. LED aan: melder(s) geactiveerd. LED uit: geen melders geactiveerd.
LED *Storing* (geel) (12):
geeft een storing in de installatie/zone aan. LED knippert: er is een nieuwe storing. LED aan: de storing is bevestigd. LED uit: geen storing aanwezig.
LED *Alarm* (rood) (11):
geeft een alarm van de installatie/zone aan. LED knippert: er is een nieuw alarm. LED aan: het alarm is bevestigd. LED uit: geen alarm aanwezig.

Ingebruikname
Als het apparaat op de S-bus 3 van de KNX storingsmeld- en alarmcentrale is aangesloten, is het na aanmelding bij de KNX storingsmeld- en alarmcentrale gereed voor gebruik.

U vindt een uitvoerige beschrijving van de parameterinstellingen en de ingebruikname in het handboek van de KNX storingsmeld- en alarmcentrale. Dit kunt u downloaden op www.abb.de/knx.

Belangrijke aanwijzingen
Montage en ingebruikname mogen alleen worden uitgevoerd door elektromonteurs. Bij het plannen en installeren van elektrische installaties moeten de relevante normen, richtlijnen, voorschriften en bepalingen van het land van installatie in acht worden genomen.
- Bescherm het apparaat tijdens transport, opslag en gebruik tegen vocht, verontreiniging en beschadiging.
- Gebruik het apparaat alleen binnen de grenzen van de opgegeven technische gegevens!
- Gebruik het apparaat alleen met afgesloten behuizing! Vóór montagewerkzaamheden moet het apparaat spanningsvrij worden geschakeld.

Reinigen
Vervuilde apparaten kunnen worden schoongemaakt met een droge doek of een iets vochtige doek met wat zeepsop. Er mogen in geen geval bijtende middelen of oplosmiddelen worden gebruikt.

Onderhoud
Het apparaat is onderhoudsvrij. Bij schade, bijv. door transport of opslag, mogen geen reparaties worden uitgevoerd.

1 PL

Opis urządzenia
Klawiatura BT/A służy do obsługi i wskazywania informacji o stanach instalacji centralki alarmowej KNX GM/A 8.1. Przyciski wielofunkcyjne i specjalne umożliwiają łatwą obsługę wszystkich funkcji. Funkcje mające znaczenie dla bezpieczeństwa są chronione przez kod PIN użytkownika. Urządzenie można stosować w instalacjach o zwiększonych wymogach bezpieczeństwa wg klasy VdS A, B i C, DIN VDE 0833 stopień 1, 2 i 3 oraz EN 50131/IEC 62642 stopień 1, 2 i 3.

1 Pokrywy
2 Wyświetlacz
3 Przyciski wielofunkcyjne
4 Przyciski numeryczne
5 Przycisk *Uzbrajanie*
6 Przycisk *Rozbrajanie*
7 Przycisk *Reset*
8 Przycisk *Menu*
9 Sygnalizacyjna dioda LED (żółta)
10 Dioda LED *Praca* (zielona)
11 Dioda LED *Alarm* (czerwona)
12 Dioda LED *Zakłócenie* (żółta)
13 Przycisk *Wyłącz akustykę*
14 Styki kontaktowe
15 Styki sabotażowe
16 Styki montażowe
17 Wpust kablowy
18 Trzpienie odciągu
19 Przyłącze magistrali S-Bus 3
20 Miejsce przewidzianego pęknięcia monitorowania sabotażowego
21 Wskazanie daty i godziny
22 Stan uzbrojenia alarmu
23 Grupy wyłączania aktywne
24 Obszar wskazywania
25 Obszar wskazywania funkcji przycisków wielofunkcyjnych
26 Nazwa menu
27 Obszar wyboru
28 Obszar wskazywania funkcji przycisków wielofunkcyjnych

Dane techniczne (wyciąg)

Zasilanie napięciowe	13,2 V DC ± 0,5 V SELV (przez S-Bus 3)
Pobór prądu	< 30 mA (standardowo) Maks. 65 mA
Przyłącze magistrali	S-Bus 3

Terminator przewodu 120 Ohm (zawarty w zakresie dostawy centrali)

Technika przyłączeniowa

Zaciski przyłączeniowe	elastyczne 0,2...1,5 mm² sztywne 0,2...1,5 mm²
Moment dokręcania	maks. 0,4 Nm

Zakres temperatur

Praca	– 5°C...+ 45°C
Magazynowanie	– 25°C...+ 55°C
Transport	– 25°C...+ 70°C
Maks. wilgoć	93%, bez wyroszenia
Stopień ochrony	IP 30 wg DIN EN 60529
Klasa ochrony	II wg DIN EN 61140
Klasa środowiskowa	II
Wymiary w mm (W x S x G)	237 x 117 x 22
Numer VdS	G 116043

2

Czynności montażowe
2.1: Zmontować dolną część obudowy na twardej powierzchni i podłączyć przewód magistrali (S-Bus 3) do przyłącza magistrali (19). Założyć odpowiednio opornik obciążenia przewodu na końcu ostatniego urządzenia S-Bus 3.
2.2: Przyłożyć górną część obudowy powyżej dolnej części obudowy i ostrożnie opuścić w dół. Styki kontaktowe należy przy tym wprowadzić w przyłącze magistrali (19).
2.3: Skręcić górną część obudowy z dolną częścią obudowy
2.4: Założyć pokrywy (1).

Montaż
Urządzenie nadaje się do montażu natynkowego. Należy zapewnić dostępność urządzenia na potrzeby eksploatacji, kontroli, oględzin, konserwacji i naprawy.
Podłączenie
Do podłączenia elektrycznego służą zaciski śrubowe. Oznaczenia zacisków znajdują się na dolnej części obudowy.

3

Nadawanie adresów
Przy pierwszym uruchomieniu urządzenia obsługowo-wskazującego należy wpisać adres z zakresu 01-05. Adres można ponownie zmienić w późniejszym czasie. Dokładny opis metody jest zawarty w instrukcji użytkowania centralki alarmowej KNX.

Elementy obsługowe
Wszystkie przyciski są wstępnie sparametryzowane. Zmianę parametryzacji można wykonać przez interfejs internetowy centralki alarmowej KNX.
Przyciski wielofunkcyjne (3):
Cztery przyciski wielofunkcyjne mają różne funkcje, wskazywane odpowiednio przez wyświetlacz (np. nawigacja, szybki dostęp do punktów menu).
Przyciski numeryczne (4):
Przyciski numeryczne służą do wprowadzania kodu PIN. Kod PIN należy wpisać zależnie od funkcji na żądanie wskazane na wyświetlaczu.
Przycisk *Uzbrajanie* (5):
Przy użyciu przycisku *Uzbrajanie* zostaje wykonane uzbrojenie przyporządkowanego obszaru. Standardowo: uzbrajanie wewnętrzne.
Przycisk *Rozbrajanie* (6):
Przy użyciu przycisku *Rozbrajanie* zostaje wykonane rozbrojenie przyporządkowane obszaru. Standardowo: rozbrajanie wewnętrzne.
Przycisk *Reset* (7):
Przycisk *Reset* służy do resetowania alarmów i usterek oraz czujek zapisujących alarmy (np. czujka wodna, czujka stłuczkowa).
Przycisk *Menu* (8):
Przy użyciu przycisku *Menu* można przejść do struktury menu klawiatury. Zawsze jest sprawdzany kod PIN.
Przycisk *Wyłącz akustykę* (13):
W przypadku alarmu przycisk *Wyłącz akustykę* służy do wyłączania nadajników sygnału akustycznego. Ta funkcja jest dostępna tylko w stanie rozbrojenia odpowiedniego obszaru.

Elementy wskaźnikowe
Dioda LED *Praca* (zielona) (10): Wskazuje gotowość urządzenia obsługowego do pracy. LED wł.: Urządzenie jest gotowe do pracy. LED wył.: Urządzenie nie jest gotowe do pracy.
***Sygnalizacyjna dioda* LED (żółta) (9):**
Wskazuje czujki wyzwolone dla danego obszaru. LED wł.: Czujka wyzwolona. LED wył.: Brak wyzwolonych czujek.
Dioda LED *Zakłócenie* (żółta) (12):
Wskazuje zakłócenie instalacji/obszaru. Dioda LED miga: pojawiła się nowa usterka. Dioda LED wł.: usterka została skwitowana. Dioda LED wył.: brak usterki.
Dioda LED *Alarm* (czerwona) (11):
Wskazuje alarm instalacji/obszaru. Dioda LED miga, pojawił się nowy alarm. Dioda LED wł.: alarm został skwitowany. Dioda LED wył.: brak alarmu.

Uruchomienie
Po podłączeniu do S-Bus 3 centralki alarmowej KNX urządzenie jest gotowe do pracy po zalogowaniu do centralki alarmowej KNX.

Szczegółowy opis parametryzacji i uruchomienia jest zawarty w podręczniku obsługi centralki alarmowej KNX. Podręcznik do pobrania jest dostępny na stronie www.abb.de/knx.

Ważne wskazówki
Montaż i uruchomienie mogą być wykonywane wyłącznie przez wykwalifikowanych elektryków. Podczas planowania i budowy instalacji elektrycznych należy przestrzegać obowiązujących norm, dyrektyw, przepisów i zarządzeń obowiązujących w danym kraju.
- W trakcie transportu, składowania oraz podczas pracy urządzenie należy chronić przed działaniem wilgoci, zanieczyszczeniami oraz uszkodzeniami!
- Urządzenie może być eksploatowane wyłącznie w ramach określonych parametrów technicznych!
- Z urządzenia wolno korzystać tylko w zamkniętej obudowie (rozdzielnica elektryczna)! Przed pracami montażowymi należy doprowadzić urządzenie do stanu beznapięciowego.

Czyszczenie
Zabrudzone urządzenia można czyścić suchą szmatką lub szmatką lekko zwilżoną mydłem. W żadnym razie nie należy stosować środków żrących ani rozpuszczalników.

Konserwacja
Urządzenie jest bezobsługowe. W przypadku wystąpienia uszkodzeń spowodowanych np. transportem i/lub magazynowaniem nie wolno dokonywać w urządzeniu żadnych napraw.

1 RU

Описание устройства
Клавиатура с дисплеем BT/A служит для управления и отображения информации о состоянии KNX панели охранной сигнализации GM/A 8.1. Многофункциональные и специальные кнопки обеспечивают простое управление всеми функциями установки. Доступ к важным с точки зрения безопасности функциям защищен ПИН-кодом пользователя.
Устройство может использоваться в установках с повышенными требованиями к безопасности в соответствии с классами A, B и C Союза страховщиков от убытков (VdS), а также со стандартами DIN VDE 0833, степень 1, 2 и 3 и EN 50131/IEC 62642, степень 1, 2 и 3.

1 Крышка
2 Дисплей
3 Многофункциональные кнопки
4 Цифровые кнопки
5 Кнопка *активации сигнализации*
6 Кнопка *отключения сигнализации*
7 Кнопка *сброса*
8 Кнопка *меню*
9 СИД *Сообщение* (желтый)
10 СИД *Рабочее состояние* (зеленый)
11 СИД *Тревога* (красный)
12 СИД *Неисправность* (желтый)
13 Кнопка *отключения звукового сигнала*
14 Контактные штырьки
15 Контакты для генерирования сигнала о диверсии
16 Отверстия для крепления
17 Ввод кабеля
18 Выпуклые цилиндрические элементы для разгрузки от натяжения
19 Разъем для шины S-Bus 3
20 Заданное место разрушения корпуса для контроля диверсий
21 Индикация даты и времени
22 Индикация состояния установки с активированной сигнализацией
23 Группы отключения, активные
24 Поле отображения
25 Поле отображения для функций многофункциональных кнопок
26 Заголовок меню
27 Поле выбора
28 Поле отображения для функций многофункциональных кнопок

Технические характеристики (фрагмент)

Напряжение питания	13,2 В пост. тока ± 0,5 В SELV (по S-Bus 3)
Потребляемый ток	< 30 мА (стандарт) Макс. 65 мА
Подключаемая шина	S-Bus 3

Оконечное сопротивление нагрузки линии 120 Ом (входит в комплект поставки панели охранной сигнализации)

Технология подключения

Соединительные зажимы	0,2 … 1,5 мм², гибкие 0,2 … 1,5 мм², неподвижные
Момент затяжки	Макс. 0,4 Нм

Диапазон температур

Эксплуатация	– 5 °C…+ 45 °C
Хранение	– 25 °C…+ 55 °C
Транспортировка	– 25 °C…+ 70 °C
Макс. влажность	93 %, без образования конденсата
Степень защиты	IP 30 согл. DIN EN 60529
Класс защиты	II согл. DIN EN 61140
Класс окружающей среды	II
Размеры в мм (В x Ш x Г)	237 x 117 x 22
Номер VdS	G 116043

2

Последовательность монтажа
2.1. Установить нижнюю часть корпуса на твердую поверхности и подключить провод шины (S-Bus 3) к разъему для шины (19). Установить оконечные сопротивления нагрузки линии на концах последнего абонента S-Bus 3.
2.2. Установить верхнюю часть корпуса сверху на нижнюю часть корпуса и защелкнуть ее, осторожно надавив вниз. При этом контактные штырьки должны войти в разъем для шины (19).
2.3. Привинтить верхнюю часть корпуса к нижней части корпуса.
2.4. Установить крышку (1).

Монтаж
Устройство предназначено для открытого монтажа. Необходимо обеспечить доступ к устройству для его эксплуатации, проверки, инспекции, технического обслуживания и ремонта.
Подключение
Электроподключение выполняется с помощью винтовых клемм. Обозначения клемм находятся на нижней части корпуса.

3

Адресация
При первом включении клавиатуры с дисплеем следует ввести адрес от 01 до 05. Впоследствии адрес можно будет изменить. Точное описание процесса содержится в руководстве к продукту KNX Панель охранной сигнализации.

Органы управления
Для всех кнопок заранее заданы параметры. Изменить параметры кнопок можно с помощью веб-интерфейса KNX панели охранной сигнализации.
Многофункциональные кнопки (3):
Четыре многофункциональные кнопки имеют различные функции, отображаемые соответствующим образом на дисплее (например, навигация, быстрый доступ к пунктам меню).
Цифровые кнопки (4):
С помощью цифровых кнопок осуществляется ввод ПИН-кодов. ПИН-код вводится по требованию на дисплее в зависимости от функции.
Кнопка *активации сигнализации* (5):
С помощью кнопки *активации сигнализации* активируется соответствующая присвоенная зона. По умолчанию: активация сигнализации во внутренней зоне.
Кнопка *отключения сигнализации* (6):
С помощью кнопки *отключения сигнализации* деактивируется соответствующая присвоенная зона. По умолчанию: отключение сигнализации во внутренней зоне.
Кнопка *сброса* (7):
С помощью кнопки *сброса* осуществляется сброс сигналов тревоги, неисправностей и датчиков, сохраняющих сигналы тревоги (например, датчик воды, датчик разрушения стекла).
Кнопка *меню* (8):
С помощью кнопки меню осуществляется вход в структуру меню клавиатуры с дисплеем. При этом всегда запрашивается ПИН-код.
Кнопка *отключения звукового сигнала* (13):
С помощью кнопки *отключения звукового сигнала* в случае тревоги отключаются датчики звукового сигнала. Эта функция доступна только в том случае, если в соответствующей зоне сигнализация отключена.

Элементы индикации
СИД *Рабочее состояние* (зеленый) (10): показывает готовность устройства к работе. СИД горит: устройство готово к работе. СИД не горит: устройство не готово к работе.
СИД *Сообщение* (желтый) (9):
показывает сработавшие датчики зоны. СИД горит: датчик(и) сработал(и). СИД не горит: ни один датчик не сработал.
СИД *Неисправность* (желтый) (12):
показывает неисправность в установке/в зоне. СИД мигает: имеется новая неисправность. СИД горит: неисправность была квитирована. СИД не горит: неисправностей нет.
СИД *Тревога* (красный) (11):
является индикатором тревоги на установке/в зоне. СИД мигает: новый сигнал тревоги. СИД горит: сигнал тревоги был квитирован. СИД не горит: сигналов тревоги нет.

Ввод в эксплуатацию
При подключении KNX панели охранной сигнализации к шине S-Bus 3 устройство после регистрации на KNX панели охранной сигнализации готово к работе.

Подробное описание параметрирования и ввода в эксплуатацию имеется в руководстве к продукту KNX Панель охранной сигнализации. Его можно загрузить по адресу www.abb.de/knx.

Важные указания
Монтаж и ввод в эксплуатацию должны осуществляться только профессиональными электриками. При проектировании и реализации электрических установок надлежит соблюдать применимые стандарты, директивы, предписания и положения, действующие в соответствующей стране.
- Во время транспортировки, хранения и эксплуатации оберегать устройство от влаги, загрязнений и повреждений.
- Эксплуатация устройства разрешается только в рамках технических характеристик!
- Эксплуатировать устройство разрешается только в закрытом корпусе! Перед началом монтажных работ устройство необходимо обесточить.

Очистка
Загрязненное устройство можно очистить сухой или увлажненной мыльным раствором тряпкой. Категорически запрещено применять агрессивные чистящие средства или растворители.

Техобслуживание
Устройство не нуждается в техобслуживании. Запрещено ремонтировать устройство, поврежденное, например, во время транспортировки или хранения.

1 CN

设备说明
BT/A 安防键盘用于操作和显GM/A 8.1 KNX危险警报中心的设备状态信息。 借助于多功能和特殊按键，可以方便地操作设备的全部功能。 与安全相关的功能，通过用户所持有的PIN进行保护。
该产品可用于依据VdS等级A、B、C，DIN VDE 0833等级1、2、3以及EN 50131/IEC 62642等级1、2、3的安全要求更高的设备中。

1 盖板
2 显示器
3 多功能按键
4 数字按键
5 启用按键
6 停用按键
7 复位按键
8 菜单按键
9 讯息LED（黄色）
10 运行LED（绿色）
11 警报LED（红色）
12 故障LED（黄色）
13 静音按键
14 接触销
15 破坏触点
16 固定孔
17 电缆入口
18 张力减轻圆柱
19 总线接口 S-Bus 3
20 破坏监测外壳额定断裂位置
21 日期和时间显示
22 设备的启用状态
23 关断组启用
24 显示区
25 多功能按键功能显示区
26 菜单标题
27 选择区
28 多功能按键功能显示区

技术参数（节选）

电源	13.2 V DC ± 0.5 V SELV（通过 S-Bus 3）
电流消耗	< 30 mA（典型值）最大 65 mA
总线接口	S-Bus 3

120 Ohm 线路终端电阻
（包含在危险警报中心的供货范围中）
接线技术

接口端子	0.2…1.5 mm² 软线 0.2…1.5 mm² 硬线
拧紧扭矩	最大0.4Nm

温度范围

运行	- 5 ° C…+ 45 ° C
存放	- 25 ° C…+ 55 ° C
运输	- 25 ° C…+ 70 ° C
最大湿度	93%，无凝露
保护类型	DIN EN 60529标准IP30
保护等级	DIN EN 61140标准II级
环保等级	II
尺寸，单位mm（高 x 宽 x 深）	237 x 117 x 22
VdS编号	G 116043

2

安装步骤
2.1： 将外壳下体安装在固定表面上，把总线（S-Bus 3）连接至总线接口（19）。 将线路终端电阻分别置于最后一个S-Bus 3设备的末端。
2.2： 将外壳上体置于下体之上，然后小心地向下关上。 操作时，接触销必须插入总线接口（19）中。
2.3： 通过螺钉将外壳上体与下体拧在一起。
2.4： 装上盖板（1）

安装
该设备适于明线安装。 安装位置必须保证可以做到对设备进行正常的操作、检测、查看、保养和维修。
接口
电气接口采用拧接端子。 端子标识标注于外壳下体上。

3

定址
在对安防键盘进行首调时，必须输入介于01-05间的地址。 该地址也可以事后更改。
详细过程，参见KNX危险警报中心产品手册。

操作元件
所有按键均已完成参数预设。 通过KNX危险警报中心的网络界面，可以更改按键的参数设置。
多功能按键（3）：
四个多功能按键具有不同的功能，相应功能在显示器上显示出来（例如导航、快速访问菜单项）
数字按键（4）：
通过数字按键可输入PIN。 某些功能要求在显示器中输入PIN。
启用按键（5）：
通过启用按键，可启用相应区域。 在标准设置下：启用内部区域。
停用按键（6）：
通过停用按键，可停用相应区域。 在标准设置下：停用内部区域。
复位按键（7）：
通过复位按键，可复位警报、故障及具有警报存储功能的警报器（例如水警报器、玻璃破碎警报器）。
菜单按键（8）：
通过菜单按键，可进入安防键盘的菜单结构。 这时始终会出现PIN询问。
静音按键（13）：
通过静音按键，可关闭警报状态下的声音信号发送器。 只有当相应区域处于停用状态时，才能使用该功能。

显示元件
运行LED（绿色）（10）：安防键盘是否准备就绪。 LED 亮：键盘准备就绪。 LED 灭：键盘未准备就绪。
讯息LED（黄色）（9）：
显示区域中被触发的警报器。 LED 亮：警报器被触发。 LED 灭：无警报器被触发。
故障LED（黄色）（12）：
显示设备/区域中的故障。 LED 闪烁：新故障存在。 LED 亮：故障已应答。 LED 灭：无故障存在。
警报LED（红色）（11）：
显示设备/区域中的警报。 LED 闪烁：新警报存在。 LED 亮：警报已应答。 LED 灭：无警报存在。

启动运行
当键盘被连接至KNX危险警报中心的S-Bus 3接口、并在KNX危险警报中心完成注册后，键盘准备就绪。

有关参数设置和启动运行的详细描述，请查看KNX危险警报中心的产品手册。 资料下载地址：www.abb.de/knx。

重要提示
安装与启动调试工作仅允许由电气专业人员进行。
在对电气设备进行规划和安装时，须遵守各国相关标准、方针、规定和要求。
- 避免设备在运输途中、存放期间和使用中蒙受潮湿、污垢和损伤。
- 使用设备时务必遵守指定的技术数据！
- 使用设备时务必关闭外壳！ 在实施安装作业前，必须将设备置于无电压状态。

清洁
设备上的污垢可使用干布或轻微沾取皂液的潮湿抹布擦拭。 严禁使用腐蚀性物质或稀释剂进行清洁。

保养
本设备无需保养。 禁止对损坏的设备（如因运输和/或存放导致）实施维修。