DAM-Netzwerk (Daisy-Chain)

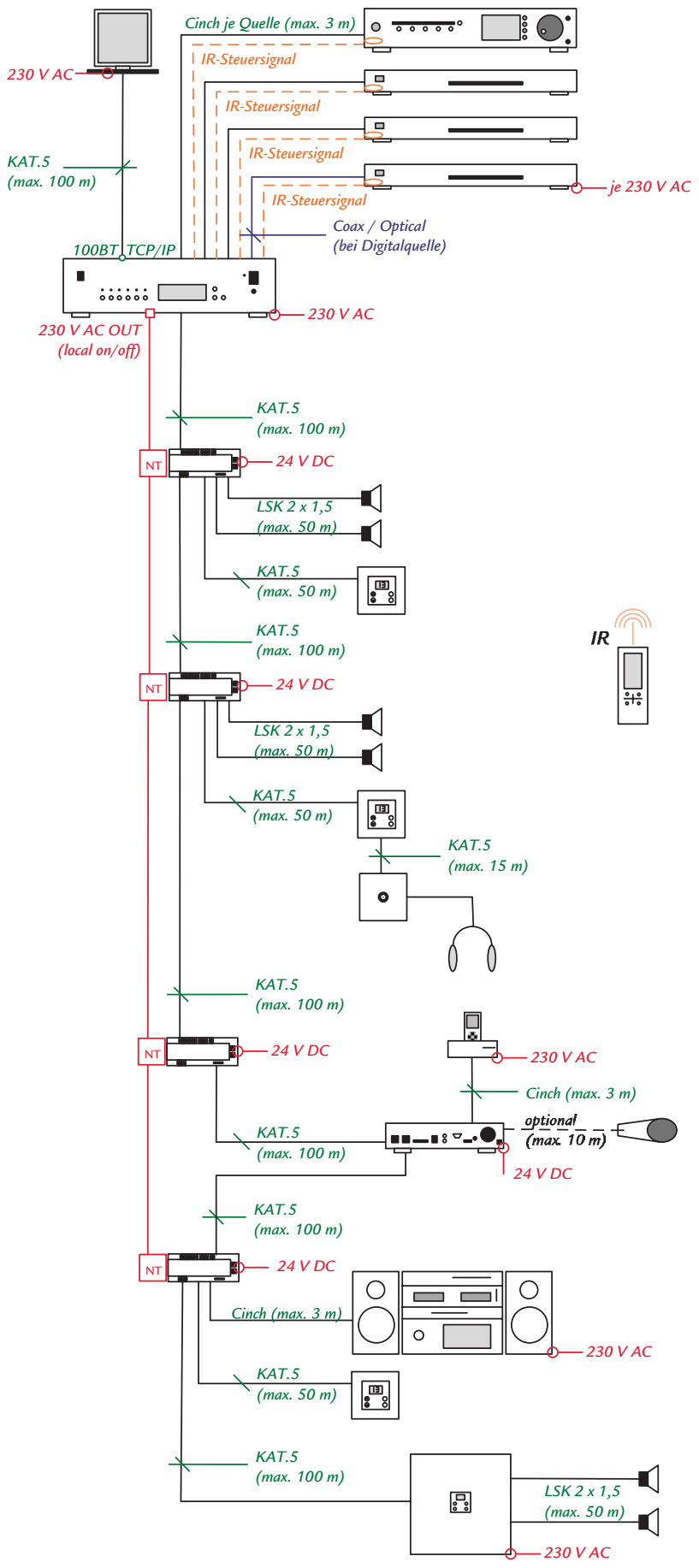

Legende

- ... Tonquelle
- ... Audio Server
- ... PC oder Touchscreen
- ... Zentraleinheit DAM 6000
- ... Lautsprechermodul DAM LS (stereo / LineOut)
- ... DAM-Local-Input-Modul DAM LI
- ... DAM-Client DAM CL
- ... IR-Tastmodul DAM IR
- ... Kopfhörermodul DAM HP
- ... IR-Fernbedienung TP 6000
- ... Lautsprecher
- ... Kopfhörer
- ... Stereoanlage
- ... Mobiler MP3-Player (z.B. iPod*)
- ... Mikrofon
- NT ... Netzteil

*) iPod ist ein eigetragenes Markenzeichen von APPLE