KLIC-DI

Logische KNX-Schnittstelle zur Klimasteuerung

ZN1CL – KLIC-DI **DEUTSCH** **Technisches Datenblatt**

HAUPT-EIGENSCHAFTEN

- Reduzierte Abmessungen: 90 x 90 x 35mm (2 TE)
- Keine externe Spannungsversorgung notwendig
- Geeignet zur Hutschienen-Montage zwecks Einbau in Schaltschränken oder aber in Abzweigdosen
- KLIC-DI steuert die industriellen Serien der Klimageräte (bidirektionale Kommunikation)
- Integrierter Busankoppler
- Erfüllt CE-Standart

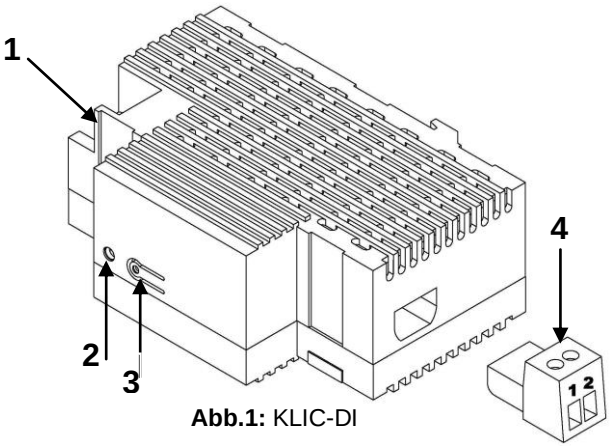

Abb.1: KLIC-DI

1. KNX Klemme	**2**. LED	**3.** Programmier-taste	**4.** Anschluss Verbindungs-Leitung(2-adrig)

BESCHREIBUNG

- **Prog:** Durch Betätigen der Prog-Taste wird das Gerät in den Programmiermodus gebracht. Wird die Busspannung bei gedr. Taste angelegt, geht das Gerät in den „Sicherheitsmodus“.
- **LED:** Zeigt an, ob sich das Gerät im Programmier-Modus befindet (rot), ob eine Kommunikation stattfindet (grün/blau) oder ob es sich im Sicherheitsmodus befindet (blinkt alle 0.5 Sek. Rot).
- **Verbindungsleitung**: 2-adrige Leitung zum Anschluß an die Klemmen P1/P2, die sich auf der Platine der Inneneinheit oder aber auch in der Kabelgebundenen Bedieneinheit befinden können.

ALLGEMEINE SPEZIFIKATIONEN		
Konzept		**Beschreibung**
Gerätetyp		Elektrisches Steuergerät
KNX Spannungs-Versorgung	Betriebsspannung	29V DC SELV
	Spannungsbereich	21…31V DC
	Max. Stromaufnahme	10mA
	Anschlusstyp	Standard- BUS Busklemme TP1, 0,50 mm²
Externe Spannungsversorgung		Nein
Umgebungstemperatur		0ºC to +55ºC
Lager-/Transporttemperatur		-20ºC to +70ºC
Relative Luftfeuchtigkeit		30 to 85% RH (ohne Kondensation)
Relative Luftfeuchte bei Lagerung		30 to 85% RH (ohne Kondensation)
Zusätzliche Eigenschaften		Klasse B
Kategorie Überspannungsfestigkeit		II
Betriebsart		Dauerbetrieb
Betätigungsart		Typ 1
Schutzart		IP20
Einbauart		Elektrisches Steuergerät, geeignet zur Hutschienen-Montage zwecks Einbau in Schaltschränken, und/oder in Abzweigdosen. Auf keinem Fall innerhalb des Klimageräts installieren.
Verbindung zwischen KLIC-DI und Klimagerät		No-polarity 2-wire cable, max. length equal to 500m (not provided)
Minimale Abstände		Nicht notwendig
Verhalten bei Busspannungsausfall		Datensicherung
Verhalten bei Busspannungswiederkehr		Datenwiederherstellung und Senden von Befehlen wie programmiert
Operationsanzeige		LED leuchtet bei Betätigung der Programmiertaste (rot) und bei bidirektionaler Kommunikation auf (zwei zusätzliche Farben)
CTI-Index der Platine		175 V
Gehäusematerial		PC+ABS FR V0 Halogen-frei
Gewicht		Ca. 106 Gramm

Anschlüsse an P1/P2, Anschlußschema(*)

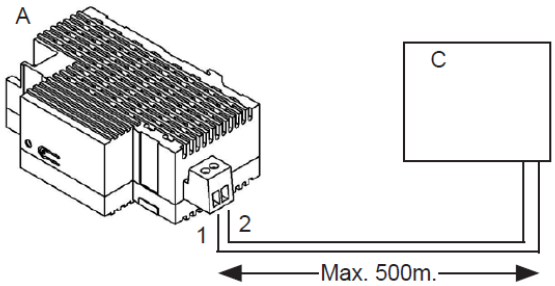

Option 1: KLIC-DI (Master) ohne kabelgeb. Bedieneinheit

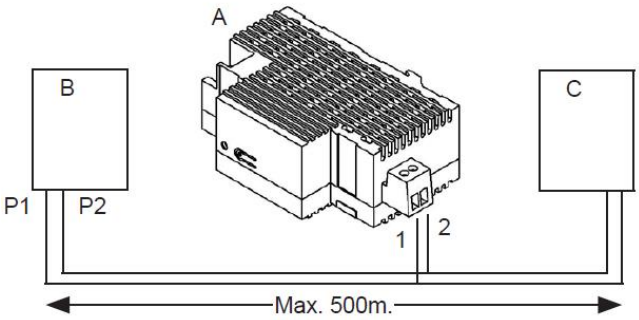

Option 2(**): KLIC-DI + mit kabelgeb. Bedieneinheit (Master/Slave)

A	KLIC-DI
B	Kabelgebundene Bedieneinheit
C	Klimagerät
P1/P2	Datenbus Klimagerät
1 - 2	Zennio-Anschlussklemme

(*) Nur eine Inneneinheit pro KLIC-DI-Gerät
(**) Die Bedieneinheit muss sich im Slave-Modus befinden, wenn das KLIC-DI als Master konfiguriert ist, und umgekehrt.

SICHERHEITSHINWEISE!

- Niemals Netzspannung (230V) oder andere externe Spannungen an den Klemmen anschließen. Der Anschluss an externe Spannungen kann zu Beschädigungen im gesamten KNX-System führen.
- Es muss sichergestellt werden, dass der Mindestabstand zwischen Netzspannungsleitern (230V) und Buskomponenten eingehalten wird.