KNX S1R-B4 compact

70550

Fig. 1

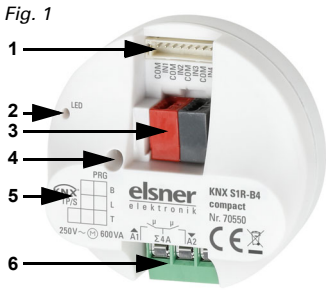

DE Aufbau des Geräts
1 Binäreingänge: Steckplatz für Anschlussleitung
2 Programmier-LED (versenkt)
3 KNX-Steckklemme +/-
4 Programmier-Taste (versenkt)
5 Beschriftungsfeld
6 Anschluss-Klemme
Auf/A1: Motor aufwärts bzw. Verbraucher 1 schalten
Ab/A2: Motor abwärts bzw. Verbraucher 2 schalten

EN Device structure
1 Binary inputs: Slot for connection cable
2 Programming LED (recessed)
3 KNX plug connector +/-
4 Programming button (recessed)
5 Labelling field
6 Connector
up/A1: motor upwards or consumer 1 switching
down/A2: motor downwards or consumer 2 switching

ES Estructura del dispositivo
1 Entradas binarias: Puesto de conexión para el cable de látigo
2 LED de programación (hundido)
3 borne de conexión KNX +/-
4 Botón de programación (hundido)
5 Campo de rotulado
6 Borne de conexión
Ascenso/A1: Conmutar motor en ascenso o bien consumidor 1
Descenso/A2: Conmutar motor en descenso o bien consumidor 2

FR Montage de l'appareil
1 Entrées binaires : Emplacement pour câble multiconducteur
2 LED de programmation (encastrée)
3 Bornier enfichable KNX +/-
4 Bouton de programmation (encastré)
5 Champ de marquage
6 Bornier de raccordement
Haut/A1 : Moteur à la hausse ou actionner l'appareil 1
Bas/A2 : Moteur à la baisse ou actionner l'appareil 2

IT Struttura dell'apparecchio
1 Ingressi binari: slot per cavo di connessione
2 LED di programmazione (ribassato)
3 Morsetto a spina KNX +/-
4 Tasto di programmazione (ribassato)
5 Campo di siglatura
6 Morsetto di connessione
Su/A1: motore su / comando dispositivo 1
Giù/A2: motore giù / comando dispositivo 2

Fig. 2

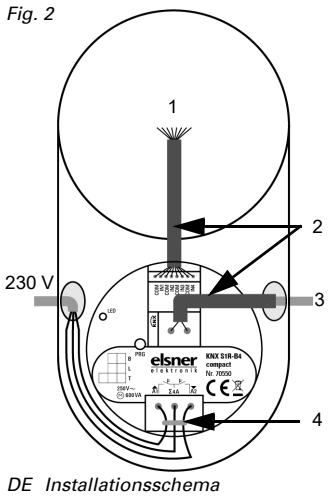

DE Installationsschema
1 Binäreingänge
2 Flechtschlauch
3 KNX-Busleitung
4 Kabelbinder

EN Installation scheme
1 Binary Inputs
2 Braided hose
3 KNX bus line
4 Cable tie

ES Esquema de instalación
1 Entradas binarias
2 Manguero trenzado
3 Línea de bus KNX
4 Atadura de cable

FR Schéma d'installation
1 Entrées binaires
2 Tuyau tressée
3 Ligne de bus KNX
4 Attache de câble

IT Schema di installazione
1 Ingressi binari
2 Tubo flessibile intrecciato
3 Linea de bus KNX
4 Fascetta

D

Multifunktionaler Aktor

Installationshinweise

Das **Produkt-Handbuch und die Produktdatei (ETS 5-Applikation)** finden Sie auf der Homepage von Elsner Elektronik unter **www.elsner-elektronik.de** im Menübereich „Service" zum Download.

Sicherheits- und Gebrauchshinweise

Hinweise zur Installation

Installation, Prüfung, Inbetriebnahme und Fehlerbehebung dürfen nur von einer autorisierten Elektrofachkraft durchgeführt werden.

VORSICHT!
Elektrische Spannung!
Im Innern des Geräts befinden sich ungeschützte spannungsführende Bauteile.
- Halten Sie die vor Ort geltenden Richtlinien, Vorschriften und Bestimmungen für die elektrische Installation ein.
- Schalten Sie alle zu montierenden Leitungen spannungslos und treffen Sie Sicherheitsvorkehrungen gegen unbeabsichtigtes Einschalten.
- Untersuchen Sie das Gerät vor der Installation auf Beschädigungen. Nehmen Sie nur unbeschädigte Geräte in Betrieb.
- Nehmen Sie das Gerät bzw. die Anlage unverzüglich außer Betrieb und sichern Sie sie gegen unbeabsichtigtes Einschalten, wenn ein gefahrloser Betrieb nicht mehr gewährleistet ist.

Verwenden Sie das Gerät ausschließlich für die Gebäudeautomation und beachten Sie die Gebrauchsanleitung. Unsachgemäße Verwendung, Änderungen am Gerät oder das Nichtbeachten der Bedienungsanleitung führen zum Erlöschen der Gewährleistungs- oder Garantieansprüche.
Betreiben Sie das Gerät nur als ortsfeste Installation, das heißt nur in montiertem Zustand und nach Abschluss aller Installations- und Inbetriebnahmearbeiten und nur im dafür vorgesehenen Umfeld.
Für Änderungen der Normen und Standards nach Erscheinen der Bedienungsanleitung ist Elsner Elektronik nicht haftbar.

Beschreibung

Der **Aktor KNX S1R-B4 compact** mit integrierter Fassadensteuerung hat einen Multifunktions-Ausgang, an dem entweder ein Antrieb mit Auf/Ab-Steuerung (Jalousie, Markise, Rollladen, Fenster) oder zwei schaltbare Geräte (Ein/Aus bei Licht und Lüftung) angeschlossen werden. Durch die potenzialfreie Ausführung des Ausgangs können auch andere Systeme angesteuert werden, z. B. über den Handtastereingang eines Motorsteuergeräts.

Die Automatik kann extern oder intern vorgegeben werden. Intern stehen zahlreiche Möglichkeiten für Sperrungen, Verriegelungen (z. B. Master–Slave) und Prioritäts-Festlegungen (z. B. Manuell–Automatik) zur Verfügung. Szenen können gespeichert und über den Bus abgerufen werden (Szenensteuerung mit 16 Szenen).

Für den Anschluss von Kontakten wie z. B. Tastern stehen 4 Binäreingänge zur Verfügung.

Lieferumfang

- Aktor
- KNX-Klemme
- Anschlussleitung für Eingänge
- Flechtschlauch für KNX-Leitung und für Anschlussleitung für Eingänge

Benötigtes Zubehör

- Unterputzdose

Installation

Montageort und Vorbereitung

Der **Aktor KNX S1R-B4 compact** wird in einer Unterputzdose (Elektronikdose) installiert. Das Gehäuse des Geräts darf nicht geöffnet werden.

Anschluss

GEFAHR!
Gefahr durch elektrische Spannung (Netzspannung)!
Installation umfasst Netzspannung und SELV-Verdrahtung.
- Verhindern Sie den Kontakt zwischen Netzspannungsleitung und SELV-Verdrahtung.
- Halten Sie bei Installation und Leitungsverlegung am KNX-Anschluss und an den Eingängen die für SELV-Stromkreise geltenden Vorschriften und Normen ein.

EN

Multifunctional Actuator

Installation instructions

The **product manual and the product file (ETS 5 application)** can be downloaded from the Elsner Elektronik website on **www.elsner-elektronik.de** in the "Service" menu.

Safety and operating instructions

Installation notes

Installation, testing, operational start-up and troubleshooting should only be performed by an authorised electrician.

CAUTION!
Live voltage!
There are unprotected live components inside the device.
- Comply with the locally applicable directives, regulations and provisions for electrical installation.
- De-energise all cables to be mounted and take safety precautions against unintentional switch-on.
- Inspect the device for damage before installation. Only put undamaged devices into operation.
- Immediately take the device or system out of service and secure it against unintentional switch-on if risk-free operation is no longer guaranteed.

Use the device exclusively for building automation and observe the operating instructions. Improper use, modifications to the device or failure to observe the operating instructions will invalidate any warranty or guarantee claims.
Operate the device only as a fixed-site installation, i.e. only in assembled condition and after conclusion of all installation and operational start-up tasks, and only in the surroundings designated for it.
Elsner Elektronik is not liable for any changes in norms and standards which may occur after publication of these operating instructions.

Description

The **Actuator KNX S1R-B4 compact** with integrated façade control has got a multifunctional output which can connect to either a drive with Up/Down control (blind, awning, shutter, window) or two switchable devices (On/Off for light and ventilation). Because the output is designed to be free of potential, other systems can also be controlled, e.g. via the manual switch input on a motor control unit.

Automation can be specified externally or internally. Internally, there are numerous options available for blocking, locking (e.g. master-slave) and priority definitions (e.g. manual-automatic). Scenes can be saved and called up via the bus (scene control with 16 scenes).

4 digital inputs are available for the connection of contacts like push-buttons.

Scope of delivery

- Actuator
- KNX terminal
- Connection line for inputs
- Braided hose for KNX cable and for connection line for inputs

Accessories required

- Flush-mounted box

Installation

Installation location and preparation

The **Actuator KNX S1R-B4 compact** is installed in a flush-mounted socket (electronics box). The housing of the device must not be opened.

Connection

DANGER!
Danger due to electrical voltage (mains voltage)!
Installation includes mains voltage and SELV wiring.
- Prevent contact between mains voltage line and SELV wiring.
- Observe the regulations and standards applicable to SELV circuits during installation and wiring of the KNX connection and inputs.

ES

Actuador multifuncional

Instrucciones de instalación

El **manual del producto y el archivo de producto (aplicación ETS 5)** está disponible para descargar en la página principal de Elsner Elektronik en **www.elsner-elektronik.de** en el menú „Descargas".

Instrucciones de seguridad y de uso

Instrucciones de instalación

La instalación, el control, la puesta en marcha y la eliminación de fallos pueden llevarse a cabo únicamente por un electricista autorizado.

¡PRECAUCIÓN!
¡Tensión eléctrica!
En el interior del aparato hay componentes conductores de tensión no protegidos.
- Cumplir con las directrices, reglamentos y disposiciones aplicables a nivel local para la instalación eléctrica.
- Desconecte todos los cables que se van a montar de la fuente de alimentación y tome precauciones de seguridad contra el encendido involuntario.
- Inspeccione el dispositivo en busca de daños antes de la instalación. Ponga en funcionamiento sólo los dispositivos no dañados.
- Ponga inmediatamente fuera de funcionamiento el dispositivo o la instalación y protéjalo contra una conexión involuntaria si ya no está garantizado el funcionamiento seguro.

Utilice el dispositivo exclusivamente para la automatización de edificios y respete las instrucciones de uso. El uso inadecuado, las modificaciones en el aparato o la inobservancia de las instrucciones de uso invalidan cualquier derecho de garantía.
Utilizar el dispositivo sólo como instalación fija, es decir, sólo cuando está montado y tras haber finalizado todas las labores de instalación y puesta en marcha y sólo en el entorno previsto para ello.
Elsner no se hace responsable de las modificaciones de las normas posteriores a la publicación de este manual.

Descripción

El **Actuador KNX S1R-B4 compact** con control de fachada integrado posee una salida multifuncional a la que se conectan ya sea un accionamiento con control ascenso/descenso (celosía, toldo, persiana arrollable, ventana) o dos dispositivos conmutables (On/Off en luz y ventilación). A través de la ejecución libre de potencial de la salida también pueden ser controlados otros sistemas, p.ej. a través de la entrada de pulsador manual de un dispositivo de control de motor.

El automático puede ser preestablecido externo o interno. Internamente se dispone de numerosas posibilidades de bloqueo, enclavamiento (p.ej. maestro–esclavo) y determinaciones de prioridad (p.ej. manual–automático). Las escenas pueden ser guardadas y ser llamadas a través del bus (control de escenas con 16 escenas).

Se dispone de 4 entradas binarias para la conexión de contactos, como los pulsadores.

Volumen de suministro

- Actuador
- Borne KNX
- Cable de conexión para las entradas
- Manguera trenzado para el cable KNX y para el cable de conexión de las entradas

Accesorios necesarios

- Caja de empotrar

Instalación

Lugar de montaje y preparación

El **Actuador KNX S1R-B4 compact** se instala en una toma bajo revoque (caja electrónica). La carcasa del dispositivo no debe abrirse.

Conexión

¡PELIGRO!
Peligro debido a la tensión eléctrica (tensión de red).
La instalación incluye la tensión de red y el cableado SELV.
- Evite el contacto entre la línea de tensión de la red y el cableado SELV.
- En la instalación y el tendido de cables en la conexión KNX y en las entradas, respete las normas y los reglamentos aplicables a los circuitos SELV.

FR

Actionneur multifonctionnel

Indications d'installation

Le **manuel de produit et le fichier de produit (application ETS 5)** est disponible au téléchargement sur la page d'accueil de Elsner Elektronik **www.elsner-elektronik.de** dans le menu « service ».

Consignes de sécurité et d'utilisation

Informations sur l'installation

L'installation, le contrôle, la mise en service et le dépannage de l'appareil sont strictement réservés aux électriciens agréés.

ATTENTION !
Tension électrique !
L'appareil contient des composants sous tension sans protection.
- Respecter les directives, règlements et dispositions en vigueur au niveau local en matière d'installation électrique.
- Débranchez tous les câbles à monter de l'alimentation électrique et prenez des mesures de sécurité pour éviter toute mise sous tension involontaire.
- Inspectez l'appareil avant de l'installer pour vérifier qu'il n'est pas endommagé. Ne mettre en service que des appareils non endommagés.
- Mettez immédiatement l'appareil ou le système hors service et sécurisez-le afin d'éviter toute utilisation accidentelle lorsqu'un fonctionnement sans danger n'est plus garanti.

Utilisez l'appareil exclusivement pour l'automatisation des bâtiments et respectez le mode d'emploi. Une utilisation incorrecte, des modifications apportées à l'appareil ou le non-respect du mode d'emploi invalident toute garantie ou droit à la garantie.
N'utilisez l'appareil qu'en tant qu'installation fixe, c'est-à-dire uniquement en état monté et après l'achèvement de tous les travaux d'installation et de mise en service et uniquement dans l'environnement prévu à cet effet.
La société Elsner Elektronik décline toute responsabilité pour d'éventuelles modifications des normes et standards appliqués après la date de parution du présent manuel.

Description

Le **Actionneur KNX S1R-B4 compact** avec commande de façade intégrée a une sortie multifonction, sur laquelle il est possible de raccorder un entraînement avec une commande de haut/bas (store, marquise, volet roulant, fenêtre) ou deux appareils commutables (marche/arrêt pour l'éclairage et la ventilation). Grâce à la réalisation sans potentiel de la sortie, il est également possible de contrôler d'autres systèmes, par ex. à l'aide de l'entrée du bouton-poussoir manuel d'un appareil de commande du moteur.

Le système automatique peut être défini en externe ou en interne. En interne, de nombreuses options de blocage, de verrouillage (Master-Slave par ex.) et de définitions de priorités (Manuel-Automatique par ex.) sont disponibles. Les scénarios peuvent être enregistrés et être exécutés via le bus (commande de scénario avec 16 scènes).

4 entrées binaires sont disponibles pour la connexion de contacts tels que des boutons-poussoirs.

Contenu de la livraison

- Actionneur
- Bornier KNX
- Câble de connexion pour les entrées
- Tuyau tressée pour le câble KNX et pour le câble de connexion pour les entrées

Accessoires nécessaires

- Boîtier encastré

Installation

Emplacement de montage et préparation

Le **Actionneur KNX S1R-B4 compact** est installé dans un boîtier encastré (boîtier électronique). Le boîtier de l'appareil ne doit pas être ouvert.

Raccordement

DANGER !
Danger dû à la tension électrique (tension du réseau) !
L'installation comprend la tension du secteur et le câblage SELV.
- Empêchez le contact entre la ligne de tension du réseau et le câblage SELV.
- Respectez les réglementations et les normes applicables aux circuits SELV lors de l'installation et du câblage sur le raccordement KNX et les entrées.

IT

Attuatore multifunzione

Avvertenze per l'installazione

Il **manuale del prodotto e il file di prodotto (applicazione ETS 5)** è a disposizione per il download sulle pagine internet della Elsner Elektronik, sotto l'indirizzo **www.elsner-elektronik.de**, nella sezione di "Servizio".

Istruzioni di sicurezza e istruzioni per l'uso

Avvertenze per l'installazione

L'installazione, le verifiche, la messa in funzione e la correzione di errori del dispositivo, possono essere eseguite solo da elettricisti autorizzati.

CAUTELA!
Tensione elettrica!
All'interno del dispositivo sono presenti unità sotto tensione non protette.
- Rispettare le direttive, le norme e le disposizioni vigenti a livello locale per l'installazione elettrica.
- Scollegare tutti i cavi da montare dall'alimentazione e prendere precauzioni di sicurezza contro l'accensione involontaria.
- Ispezionare gli apparecchi per verificare che non siano danneggiati prima dell'installazione. Mettere in funzione solo apparecchi non danneggiati.
- Mettere immediatamente fuori servizio l'apparecchio o il sistema e assicurarlo contro l'accensione involontaria se non è più garantito un funzionamento sicuro.

Utilizzare l'apparecchio esclusivamente per l'automazione degli edifici e osservare le istruzioni per l'uso. L'uso improprio, le modifiche al dispositivo o l'inosservanza delle istruzioni per l'uso invalideranno qualsiasi diritto di garanzia.
Mettere in funzione l'apparecchio solo come installazione fissa, cioè solo in stato montato e dopo il completamento di tutti i lavori di installazione e messa in funzione e solo nell'ambiente previsto a tale scopo.
La società Elsner Elektronik non risponde di eventuali modifiche o aggiornamenti normativi, successivi alla pubblicazione del presente manuale operativo.

Descrizione

L'**Attuatore KNX S1R-B4 compact** con comando integrato per facciate ha un'uscita multifunzione alla quale si può collegare un azionamento con comando Su/Giù (veneziana, tenda da sole, persiana avvolgibile, finestra) o due dispositivi attivabili (accensione/spegnimento con luce e aerazione). L'uscita a potenziale zero permette di comandare anche altri sistemi, ad es. mediante l'ingresso per tasto manuale di una centralina motore.

La modalità automatica può essere impostata come esterna o interna. Internamente sono disponibili diverse possibilità per interdizioni, blocchi (ad es. Master-Slave) e impostazioni delle priorità (ad es. Manuale-Automatico). È possibile memorizzare gli scenari e richiamarli tramite il bus (gestione di 16 scenari).

Sono disponibili 4 ingressi binari per il collegamento di contatti come i tasti.

Fornitura

- Attuatore
- Morsetto KNX
- Cavo di collegamento per gli ingressi
- Tubo flessibile intrecciato per cavo KNX e per il cavo di collegamento degli ingressi

Accessori necessari

- Scatola da incasso

Installazione

Luogo di montaggio e preparazione

L'**Attuatore KNX S1R-B4 compact** viene installato in una scatola incassata (scatola elettronica). L'alloggiamento del dispositivo non deve essere aperto.

Collegamento

PERICOLO!
Pericolo dovuto alla tensione elettrica (tensione di rete)!
L'installazione include la tensione di rete e il cablaggio SELV.
- Evitare il contatto tra la linea della tensione di rete e il cablaggio SELV.
- Durante l'installazione e il cablaggio del collegamento KNX e degli ingressi, rispettare le regole e le norme applicabili ai circuiti SELV.

Fig. 3

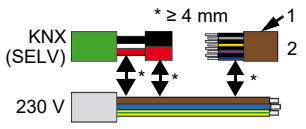

DE Mindestabstand von Leitungen
1 Flechtschlauch
2 Binäreingänge (SELV)

EN Minimum distance of cables
1 Braided hose
2 Binary Inputs (SELV)

ES Distancia mínima de los cables
1 Manguero trenzado
2 Entradas binarias (SELV)

FR Distance minimale des câbles
1 Tuyau tressée
2 Entrées binaires (SELV)

IT Distanza minima tra i cavi
1 Tubo flessibile intrecciato
2 Ingressi binari (SELV)

Anschlussbeispiel Eingang (Fig. 4)
Anschlussbeispiele Ausgang (Fig. 5 Antrieb; Fig. 6 zwei Verbraucher)

Connection example input (Fig. 4)
Connection examples output (Fig. 5 Drive; Fig. 6 two consumer loads)

Ejemplo de conexión entrada (Fig. 4)
Ejemplos de conexión salida (Fig. 5 Accionamiento; Fig. 6 dos consumidores)

Exemple de raccordement d'entrée (Fig. 4)
Exemple de raccordement de sortie (Fig. 5 Entraînement; Fig. 6 deux appareils)

Esempio di collegamento ingresso (Fig. 4)
Esempi di collegamento uscita (Fig. 5 Azionamento; Fig. 6 due dispositivi)

Fig. 4

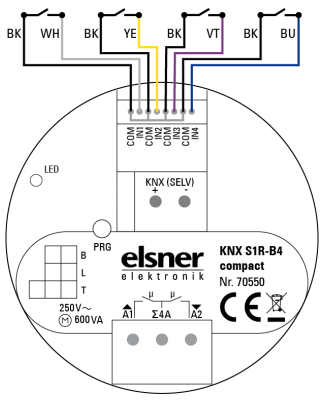

Fig. 5

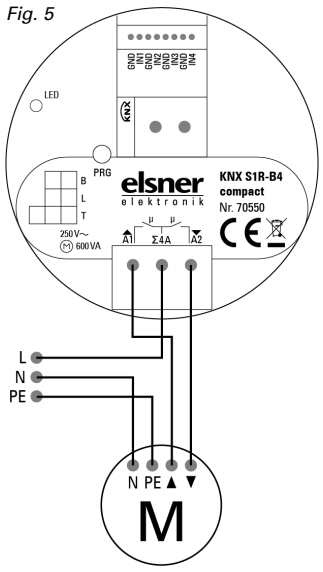

Fig. 6

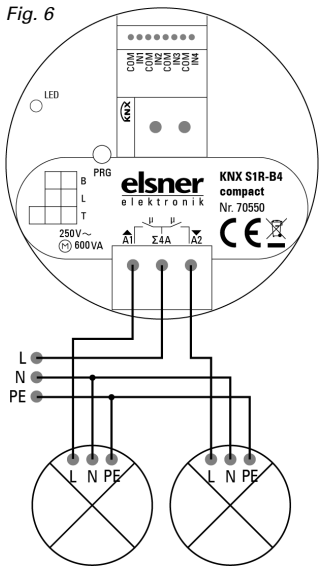

Entsorgung

Das Gerät muss nach dem Gebrauch entsprechend den gesetzlichen Vorschriften entsorgt bzw. der Wiederverwertung zugeführt werden. Nicht über den Hausmüll entsorgen!

Technische Daten

Das Produkt ist konform mit den Bestimmungen der EU-Richtlinien.

Disposal

After use, the device must be disposed of or recycled in accordance with the legal regulations. Do not dispose of it with the household waste!

Technical data

The product conforms to the conditions of the EU Directives.

Eliminación

Tras el uso, el aparato deberá eliminarse o depositarse en el punto de reciclaje conforme a las disposiciones vigentes. ¡No lo deposite en la basura doméstica!

Datos técnicos

Este producto cumple con las normas de las directivas europeas.

Elimination

Après utilisation, l'appareil doit être éliminé ou recyclé conformément aux dispositions légales. Ne le jetez pas avec les ordures ménagères !

Données techniques

Le produit est conforme aux dispositions des directives de l'UE.

Smaltimento

Dopo l'uso, l'apparecchio deve essere smaltito o riciclato in conformità alle norme di legge. Non smaltirlo insieme ai rifiuti domestici!

Dati tecnici

Il prodotto è conforme a quanto previsto dalle direttive UE.

	Allgemein:	**General:**	**Aspectos generales:**	**Généralités :**	**In generale:**
	Gehäuse Kunststoff	Casing plastic	Carcasa plástico	Boîtier plastique	Alloggiamento plastica
	Farbe weiß	Colour white	Color blanco	Couleur blanc	Colore bianco
	Montage Unterputz (Einbau in Elektronikdose)	Assembly flush-mounted (installation in electronics box)	Montaje bajo revoque (instalación en caja electrónica)	Montage encastré (installation dans un boîtier électronique)	Montaggio ad incasso (installazione in scatola elettronica)
53 mm × 24 mm	Maße Ø × H ca.	Dimensions Ø × H approx.	Dimensiones Ø × altura aprox.	Dimensions Ø × H env.	Dimensioni Ø × altezza ca.
< 40 g	Gesamtgewicht	Total weight	Peso total	Poids total	Peso totale
-5...+45 °C	Umgebungstemperatur	Ambient temperature	Temperatura ambiente	Température ambiante	Temperatura ambiente
5...80 %	Umgebungsluftfeuchtigkeit (rF) (nicht kondensierend)	Ambient humidity (RH) (non-condensing)	Humedad del aire del ambiente (HR) (sin condensación)	Humidité de l'air ambiant (HR) (sans condensation)	Umidità dell'aria circostante (UR) (senza condensa)
-30...+85 °C	Lagertemperatur	Storage temperature	Temperatura de almacenamiento	Température de stockage	Temperatura di stoccaggio
III	Überspannungskategorie	Overvoltage category	Categoría de sobretensión	Catégorie de surtension	Categoria di sovratensione
2	Verschmutzungsgrad	Degree of contamination	Grado de suciedad	Taux d'encrassement	Grado di impurità
	KNX-Bus:	**KNX bus:**	**Bus KNX:**	**Bus KNX :**	**Bus KNX:**
TP1-256	Medium	Medium	Medio	Fluide	Medio
S-Mode	Konfigurationsmodus	Configuration mode	Modo de configuración	Mode de configuration	Modalità di configurazione
254	Gruppenadressen maximal	Group addresses maximum	Direcciones de grupo máximo	Adresses de groupes maximum	Indirizzi di gruppo massimo
254	Zuordnungen maximal	Assignments maximum	Asignaciones máximo	Attributions maximum	Attribuzioni massimo
156	Kommunikationsobjekte	Communication objects	Objetos de comunicación	Objets de communication	Oggetti di comunicazione
30 V ⎓ SELV	Nennspannung	Nominal voltage	Tensión nominal	Tension nominale	Tensione nominale
12 mA 25 mA	Stromaufnahme Relais nicht angezogen beide Relais angezogen	Power consumption relays not energised 2 relays energised	Consumo de corriente Relé no accionado 2 relés accionados	Consommation de courant Relais non serré 2 relais serrés	Assorbimento corrente Relè non eccitato 2 relè eccitati
KNX	Anschluss (Steckklemme)	Connection (plug terminals)	Conexión (Bornes de conexión enchufables)	Raccordement (Bornes enfichables)	Collegamento (Morsetti a spina)
0.6…0.8 mm² s	Leiterdurchmesser Steckklemmen	Conductor diameter plug-in terminals	Diámetro del conductor terminales de enchufe	Diamètre du conducteur terminaux enfichables	Diametro del conduttore morsetti a innesto
5 mm	Abisolierlänge	Stripping length	Longitud de stripping	Longueur de dénudage	Lunghezza di spellatura
5 s	Dauer nach Busspannungswiederkehr bis Daten empfangen werden ca.	Duration after bus voltage restoration until data is received approx.	Tiempo que pasa desde que regresa la tensión del bus hasta que se reciben datos aprox.	Durée après rétablissement de la tension de bus jusqu'à ce que les données soient reçues	Durata dopo il ripristino della tensione del bus fino alla ricezione dei dati
	Binäreingänge:	**Binary inputs:**	**Entradas binarias:**	**Entrées binaires :**	**Ingressi binari:**
4	Anzahl	Number	Número	Nombre	Numero
	Typ Kontakte	Type Contacts	Tipo Contactos	Type Contacts	Tipo Contatti
(SELV)	Ausführung liegen auf KNX Potenzial	Design are at KNX potential	Ejecución están en el potencial KNX	Exécution sont au potentiel KNX	Esecuzione sono al potenziale KNX
30 cm	Steckbare Anschlussleitung: Länge ca.	Pluggable cable: length approx.	Cable de conexión enchufable: longitud aprox.	Câble de connexion enfichable : longueur env.	Cavo di collegamento a spina: lunghezza ca.
0.14 mm², 8 mm	Steckbare Anschlussleitung: Aderendhülsen	Pluggable cable: wire end ferrule	Cable de conexión enchufable: terminal de cable de	Câble de connexion enfichable : embout	Cavo di collegamento a spina: puntale terminale a filo
10 m	Maximale Leitungslänge	Maximum cable length	Longitud máxima del cable	Longueur maximale du câble	Lunghezza massima del cavo
5 V	Kontaktspannung ca.	Contact voltage approx.	Tensión de contacto aprox.	Tension de contact env.	Tensione di contatto ca.
1 mA	Kontaktstrom ca.	Contact current approx.	Corriente de contacto aprox.	Courant de contact env.	Corrente di contatto ca.
	Anschluss Anschlussleitung steckbar	Connection Connection cable pluggable	Conexión Cable de conexión enchufable	Raccordement Câble de connexion enfichable	Collegamento Cavo di collegamento a spina
	Potenzialfreie Ausgänge:	**Potential free output:**	**Salidas libre de potencial:**	**Sorties sans potentiel :**	**Uscite senza potenziale:**
2	Anzahl	Number	Número	Nombre	Numero
0.5...2.5 mm²	Schraubklemmen für	Screw terminals for	Terminales de tornillo para	Bornes à vis pour	Morsetti a vite per
µ (< 1.2 mm)	Schließer-Kontakt	Normally open contact	Contacto normalmente abierto	Contact normalement ouvert	Contatto normalmente aperto
	Konfiguration für einen Antrieb (Auf/Ab) oder als 2× Einzelkontakte	Configuration for one drive (up/down) or as 2× single contacts	Configuración para un accionamiento (arriba/abajo) o como 2 contactos simples	Configuration pour un entraînement (haut/bas) ou comme 2× contacts simples	Configurazione per un azionamento (su/giù) o come 2× contatti singoli
250 V ~	Bemessungsspannung	Rated voltage	Voltaje nominal	Tension nominale	Tensione nominale
4 A	Schaltstrom (ohmisch) maximal	Switching current (ohmic) maximum	Corriente de conmutación (óhmico) máximo	Courant de commutation (ohmique) maximum	Corrente di commutazione (ohmico) massimo
4 A	Summenstrom maximal (gesichert mit integrierter T4A/250 V-Sicherung)	Total current maximum (secured with integrated T4A/250 V fuse)	Total de la corriente máximo (asegurado con fusible integrado T4A/250 V)	Total courant maximum (sécurisé par un fusible T4A/250 V intégré)	Totale corrente massimo (assicurato con fusibile integrato T4A/250 V)
600 VA	Motor maximal	Motor maximum	Motor máximo	Moteur maximum	Motore massimo
15 W	LEDi (SBL) Lampen je Kontakt maximal	LEDi (SBL) lamps per contact maximum	LEDi (SBL) lámparas por contacto máximo	LEDi (SBL) lampes par contact maximum	LEDi (SBL) lampade per contatto massimo
36 W	Leuchtstofflampen/CFL/LED (EVG) je Kontakt maximal	Fluorescent lamps/CFL/LED (electronic ballast) per contact maximum	Lámparas fluorescentes/CFL/LED (balasto electrónico) por contacto máximo	Lampes fluorescentes/CFL/LED (ballast électronique) par contact maximum	Lampade fluorescenti/CFL/LED (alimentatore elettronico) per contatto massimo